Motor P26/P27 Engine P26/P27 Moteur P26/P27 Motor P26/P27

Pos.	Artikelnr.	Bezeichnung	Designation	Désignation	Designación	Menge
49	**9401712075**	**Schraube**	**Bolt**	**Boulon**	**Perno**	**1**
50	**9401712065**	**Schraube**	**Bolt**	**Boulon**	**Perno**	**1**
51	**9012712000**	**Federring**	**Spring washer**	**Rondelle de ressort**	**Arandela de resorte**	**1**
52	**9708912000**	**Scheibe**	**Washer**	**Rondelle**	**Disco**	**1**
53	**9052212404**	**Scheibe**	**Washer**	**Rondelle**	**Disco**	**1**
54	**9052210304**	**Scheibe**	**Washer**	**Rondelle**	**Disco**	**1**
55	**9012710000**	**Federring**	**Spring washer**	**Rondelle de ressort**	**Arandela de resorte**	**1**
56	**9403210150**	**Mutter**	**Nut**	**Écrou**	**Tuerca**	**1**
57	**9708910000**	**Scheibe**	**Washer**	**Rondelle**	**Disco**	**1**
58	**9401710016**	**Schraube**	**Bolt**	**Boulon**	**Perno**	**1**
59	**9401708016**	**Schraube**	**Bolt**	**Boulon**	**Perno**	**1**
60	**9012708000**	**Federring**	**Spring washer**	**Rondelle de ressort**	**Arandela de resorte**	**1**
61	**9476208030**	**Schraube**	**Bolt**	**Boulon**	**Perno**	**1**
62	**9476208035**	**Schraube**	**Bolt**	**Boulon**	**Perno**	**1**
63	**9476210033**	**Schraube**	**Bolt**	**Boulon**	**Perno**	**1**
64	**9476212040**	**Schraube**	**Bolt**	**Boulon**	**Perno**	**1**
65	**9012712000**	**Federring**	**Spring washer**	**Rondelle de ressort**	**Arandela de resorte**	**1**
66	**5056301310**	**Scheibe**	**Washer**	**Rondelle**	**Disco**	**1**

Motor P33/P34 Engine P33/P34 Moteur P33/P34 Motor P33/P34

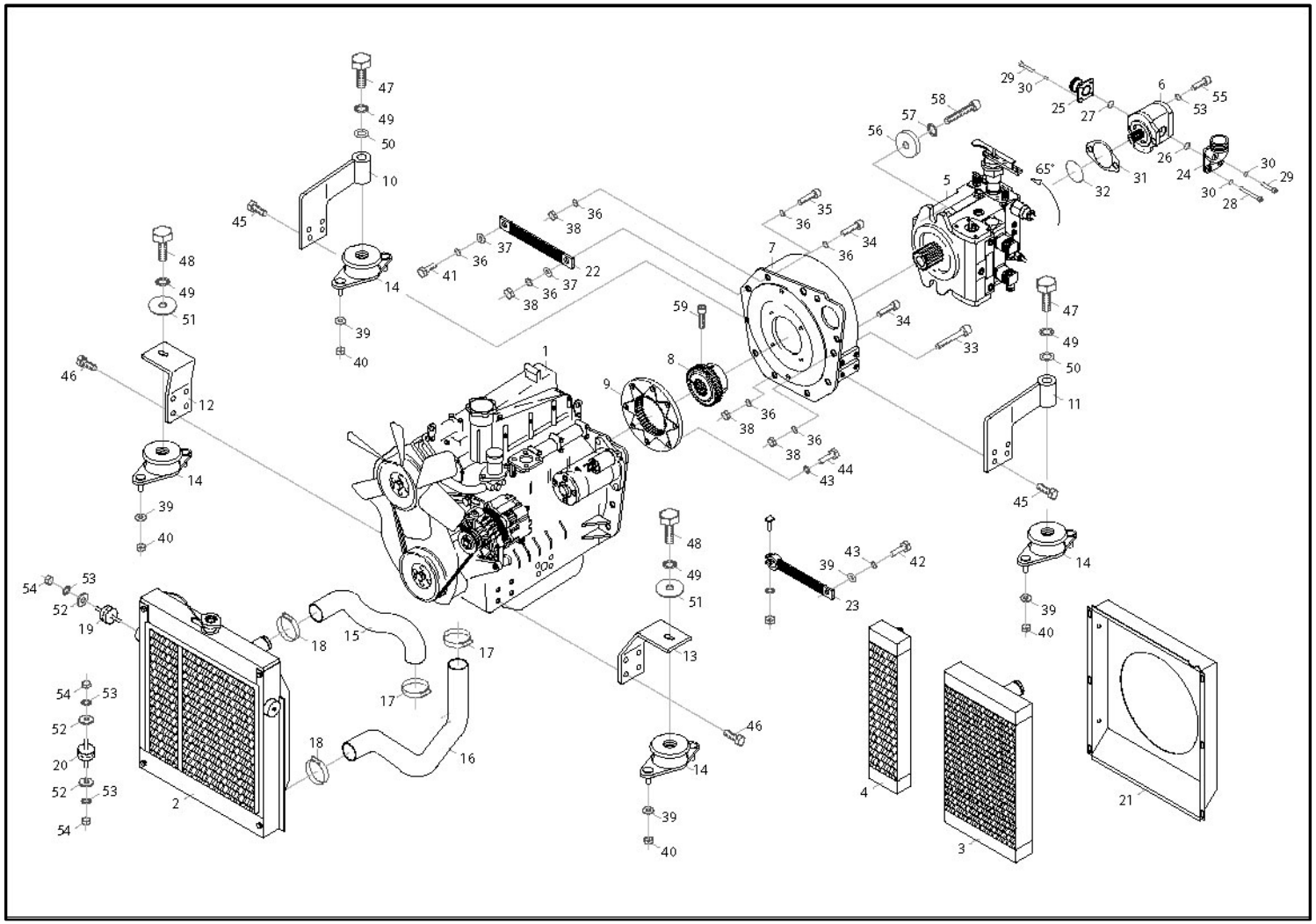

Motor P33/P34 Engine P33/P34 Moteur P33/P34 Motor P33/P34

Pos.	Artikelnr.	Bezeichnung	Designation	Désignation	Designación	Menge
1	5747410315	Dieselmotor	Diesel engine	Moteur diesel	Motor Diesel	1
	5747510315	Dieselmotor	Diesel engine	Moteur diesel	Motor Diesel	1
	5747610315	Dieselmotor	Diesel engine	Moteur diesel	Motor Diesel	1
	5747046100	Dieselmotor	Diesel engine	Moteur diesel	Motor Diesel	1
	5747046101	Dieselmotor	Diesel engine	Moteur diesel	Motor Diesel	1
2	5168492003	Kühler	Cooler	Refroidisseur	Enfriador	1
3	5168838820	Wasserkühler	Watercooler	Refroidisseur à eau	Refrigerante de agua	1
	5065645017	Wasserkühler	Watercooler	Refroidisseur à eau	Refrigerante de agua	1
4	5168955427	Ölkühler	Oil cooler	Refroidisseur d'huile	Refrigerador de aceite	1
	5065664117	Ölkühler	Oil cooler	Refroidisseur d'huile	Refrigerador de aceite	1
5	5011000559/0008	Ölpumpe	Oil pump	Pompe à huile	Bomba de aceite	1
	5011000560	Ölpumpe	Oil pump	Pompe à huile	Bomba de aceite	1
	5011008252	Dichtsatz	Service kit	Trousse de service	Kit de servicio	1
6	5625000016	Pumpe	Pump	Pompe	Bomba	1
	5489030637	Dichtsatz	Service kit	Trousse de service	Kit de servicio	1
7	5124001012	Anbauflansch	Loose flange	Bride desserrée	Abrazadera suelta	1
8	5124001115	Nabe	Hub	Concentrateur	Cubo	1
9	5124021117	Flansch	Flange	Bride	Brida	1
10	6123005017	Halterung	Bracket	Équerre	Soporte	1

Motor P33/P34 Engine P33/P34 Moteur P33/P34 Motor P33/P34

Pos.	Artikelnr.	Bezeichnung	Designation	Désignation	Designación	Menge
11	6123005012	Halterung	Bracket	Équerre	Soporte	1
12	6105505025	Halterung	Bracket	Équerre	Soporte	1
13	6105505020	Halterung	Bracket	Équerre	Soporte	1
14	5136122566	Gummipuffer	Silent block	Silentbloc	Bloque silente	1
15	5203401201	Schlauch	Hose	Boyau	Manguera	1
16	5203461099	Schlauch	Hose	Boyau	Manguera	1
17	9301725040	Schelle	Clamp	Attache	Abrazadera	1
18	9301732050	Schelle	Clamp	Attache	Abrazadera	1
19	5026009721	Gummipuffer	Silent block	Silentbloc	Bloque silente	1
20	5026009719	Gummipuffer	Silent block	Silentbloc	Bloque silente	1
21	6105505070	Haube	Cover	Couvercle	Cubierta	1
22	5432009113	Kabel	Cable	Câble	Cable	1
23	5432009114	Kabel	Cable	Câble	Cable	1
24	5055009704	Verschraubung	Screw coupling	Couplage fileté	Acoplamiento roscado	1
25	5055001731	Verschraubung	Screw coupling	Couplage fileté	Acoplamiento roscado	1
	5055008088	Verschraubung	Screw coupling	Couplage fileté	Acoplamiento roscado	1
26	5064008093	Ring	Ring	Anneau	Anillo	1
27	5064008092	Ring	Ring	Anneau	Anillo	1
28	9476206035	Schraube	Bolt	Boulon	Perno	1

Motor P33/P34 Engine P33/P34 Moteur P33/P34 Motor P33/P34

Pos.	Artikelnr.	Bezeichnung	Designation	Désignation	Designación	Menge
29	9476206022	Schraube	Bolt	Boulon	Perno	1
30	9012706000	Federring	Spring washer	Rondelle de ressort	Arandela de resorte	1
31	5011000319	Dichtsatz	Service kit	Trousse de service	Kit de servicio	1
32	5011830417	Ring	Ring	Anneau	Anillo	1
33	9476210120	Schraube	Bolt	Boulon	Perno	1
34	9476210045	Schraube	Bolt	Boulon	Perno	1
35	9476210040	Schraube	Bolt	Boulon	Perno	1
36	9012710000	Federring	Spring washer	Rondelle de ressort	Arandela de resorte	1
37	9708910000	Scheibe	Washer	Rondelle	Disco	1
38	9403210150	Mutter	Nut	Écrou	Tuerca	1
39	9708908000	Scheibe	Washer	Rondelle	Disco	1
40	9098008000	Mutter	Nut	Écrou	Tuerca	1
41	9401710016	Schraube	Bolt	Boulon	Perno	1
42	9401708016	Schraube	Bolt	Boulon	Perno	1
43	9012708000	Federring	Spring washer	Rondelle de ressort	Arandela de resorte	1
44	9151618114	Schraube	Bolt	Boulon	Perno	1
45	9401712030	Schraube	Bolt	Boulon	Perno	1
46	9867614030	Schraube	Bolt	Boulon	Perno	1
47	9401712075	Schraube	Bolt	Boulon	Perno	1
48	9401712065	Schraube	Bolt	Boulon	Perno	1
49	9012712000	Federring	Spring washer	Rondelle de ressort	Arandela de resorte	1

Motor P33/P34 Engine P33/P34 Moteur P33/P34 Motor P33/P34

Pos.	Artikelnr.	Bezeichnung	Designation	Désignation	Designación	Menge
50	**9708912000**	**Scheibe**	**Washer**	**Rondelle**	**Disco**	**1**
51	**9052212404**	**Scheibe**	**Washer**	**Rondelle**	**Disco**	**1**
52	**9052210304**	**Scheibe**	**Washer**	**Rondelle**	**Disco**	**1**
53	**9012710000**	**Federring**	**Spring washer**	**Rondelle de ressort**	**Arandela de resorte**	**1**
54	**9403210150**	**Mutter**	**Nut**	**Écrou**	**Tuerca**	**1**
55	**9476210030**	**Schraube**	**Bolt**	**Boulon**	**Perno**	**1**
56	**5056301310**	**Scheibe**	**Washer**	**Rondelle**	**Disco**	**1**
57	**9012712000**	**Federring**	**Spring washer**	**Rondelle de ressort**	**Arandela de resorte**	**1**
58	**9476212040**	**Schraube**	**Bolt**	**Boulon**	**Perno**	**1**
59	**9476210033**	**Schraube**	**Bolt**	**Boulon**	**Perno**	**1**

Motor P33/P34 SL Engine P33/P34 SL Moteur P33/P34 SL Motor P33/P34 SL

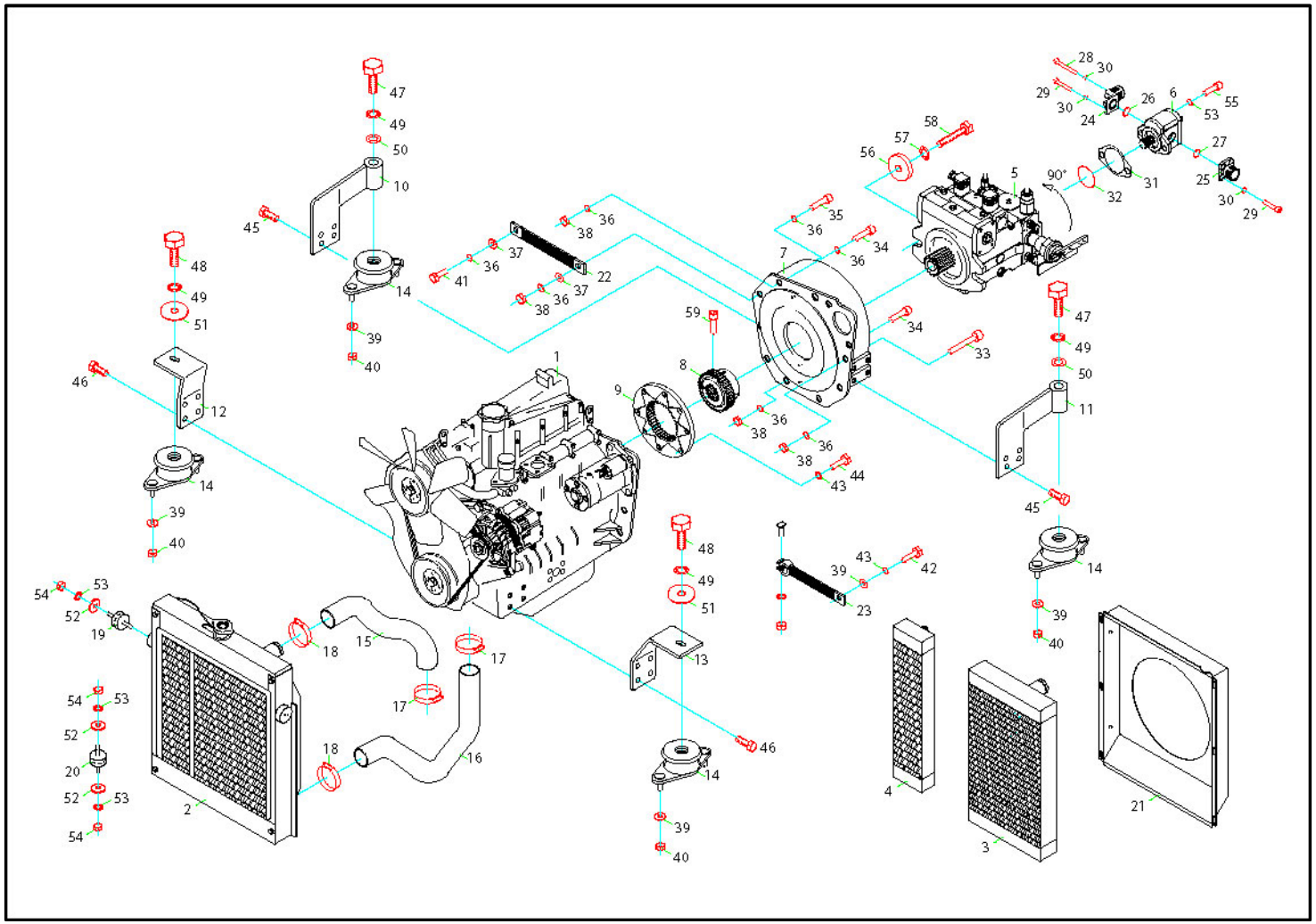

Motor P33/P34 SL Engine P33/P34 SL Moteur P33/P34 SL Motor P33/P34 SL

Pos.	Artikelnr.	Bezeichnung	Designation	Désignation	Designación	Menge
1	5747410315	Dieselmotor	Diesel engine	Moteur diesel	Motor Diesel	1
	5747510315	Dieselmotor	Diesel engine	Moteur diesel	Motor Diesel	1
	5747610315	Dieselmotor	Diesel engine	Moteur diesel	Motor Diesel	1
	5747046100	Dieselmotor	Diesel engine	Moteur diesel	Motor Diesel	1
	5747046101	Dieselmotor	Diesel engine	Moteur diesel	Motor Diesel	1
2	5168492003	Kühler	Cooler	Refroidisseur	Enfriador	1
3	5168838820	Wasserkühler	Watercooler	Refroidisseur à eau	Refrigerante de agua	1
	5065645017	Wasserkühler	Watercooler	Refroidisseur à eau	Refrigerante de agua	1
4	5168955427	Ölkühler	Oil cooler	Refroidisseur d'huile	Refrigerador de aceite	1
	5065664117	Ölkühler	Oil cooler	Refroidisseur d'huile	Refrigerador de aceite	1
5	5011020826/0206	Ölpumpe	Oil pump	Pompe à huile	Bomba de aceite	1
	5011020827	Ölpumpe	Oil pump	Pompe à huile	Bomba de aceite	1
	5011008246	Dichtsatz	Service kit	Trousse de service	Kit de servicio	1
6	5625000016	Pumpe	Pump	Pompe	Bomba	1
	5489030637	Dichtsatz	Service kit	Trousse de service	Kit de servicio	1
7	5124001016	Anbauflansch	Loose flange	Bride desserrée	Abrazadera suelta	1
8	5124001118	Nabe	Hub	Concentrateur	Cubo	1
9	5124021117	Flansch	Flange	Bride	Brida	1
10	6123005017	Halterung	Bracket	Équerre	Soporte	1

Motor P33/P34 SL Engine P33/P34 SL Moteur P33/P34 SL Motor P33/P34 SL

Pos.	Artikelnr.	Bezeichnung	Designation	Désignation	Designación	Menge
11	6123005012	Halterung	Bracket	Équerre	Soporte	1
12	6105505025	Halterung	Bracket	Équerre	Soporte	1
13	6105505020	Halterung	Bracket	Équerre	Soporte	1
14	5136153102	Gummipuffer	Silent block	Silentbloc	Bloque silente	1
15	5203401201	Schlauch	Hose	Boyau	Manguera	1
16	5203461099	Schlauch	Hose	Boyau	Manguera	1
17	9301725040	Schelle	Clamp	Attache	Abrazadera	1
18	9301732050	Schelle	Clamp	Attache	Abrazadera	1
19	5026009722	Gummipuffer	Silent block	Silentbloc	Bloque silente	1
20	5026009719	Gummipuffer	Silent block	Silentbloc	Bloque silente	1
21	6105505070	Haube	Cover	Couvercle	Cubierta	1
22	5432009113	Kabel	Cable	Câble	Cable	1
23	5432009114	Kabel	Cable	Câble	Cable	1
24	5055009704	Verschraubung	Screw coupling	Couplage fileté	Acoplamiento roscado	1
25	5055001731	Verschraubung	Screw coupling	Couplage fileté	Acoplamiento roscado	1
26	5064008093	Ring	Ring	Anneau	Anillo	1
27	5064008092	Ring	Ring	Anneau	Anillo	1
28	9476206035	Schraube	Bolt	Boulon	Perno	1
29	9476206022	Schraube	Bolt	Boulon	Perno	1
30	9012706000	Federring	Spring washer	Rondelle de ressort	Arandela de resorte	1

Motor P33/P34 SL Engine P33/P34 SL Moteur P33/P34 SL Motor P33/P34 SL

Pos.	Artikelnr.	Bezeichnung	Designation	Désignation	Designación	Menge
31	5011000319	Dichtsatz	Service kit	Trousse de service	Kit de servicio	1
32	5011830417	Ring	Ring	Anneau	Anillo	1
33	9476210120	Schraube	Bolt	Boulon	Perno	1
34	9476210045	Schraube	Bolt	Boulon	Perno	1
35	9476210040	Schraube	Bolt	Boulon	Perno	1
36	9708910000	Scheibe	Washer	Rondelle	Disco	1
37	9708910000	Scheibe	Washer	Rondelle	Disco	1
38	9403210150	Mutter	Nut	Écrou	Tuerca	1
39	9708908000	Scheibe	Washer	Rondelle	Disco	1
40	9098008000	Mutter	Nut	Écrou	Tuerca	1
41	9401710016	Schraube	Bolt	Boulon	Perno	1
42	9401708016	Schraube	Bolt	Boulon	Perno	1
43	9012708000	Federring	Spring washer	Rondelle de ressort	Arandela de resorte	1
44	9151618114	Schraube	Bolt	Boulon	Perno	1
45	9401712030	Schraube	Bolt	Boulon	Perno	1
46	9867614030	Schraube	Bolt	Boulon	Perno	1
47	9401712075	Schraube	Bolt	Boulon	Perno	1
48	9401712065	Schraube	Bolt	Boulon	Perno	1
49	9012712000	Federring	Spring washer	Rondelle de ressort	Arandela de resorte	1
50	9708912000	Scheibe	Washer	Rondelle	Disco	1
51	9052212404	Scheibe	Washer	Rondelle	Disco	1

Motor P33/P34 SL Engine P33/P34 SL Moteur P33/P34 SL Motor P33/P34 SL

Pos.	Artikelnr.	Bezeichnung	Designation	Désignation	Designación	Menge
52	**9052210304**	**Scheibe**	**Washer**	**Rondelle**	**Disco**	**1**
53	**9012710000**	**Federring**	**Spring washer**	**Rondelle de ressort**	**Arandela de resorte**	**1**
54	**9403210150**	**Mutter**	**Nut**	**Écrou**	**Tuerca**	**1**
55	**9476210030**	**Schraube**	**Bolt**	**Boulon**	**Perno**	**1**
56	**5056301310**	**Scheibe**	**Washer**	**Rondelle**	**Disco**	**1**
57	**9012712000**	**Federring**	**Spring washer**	**Rondelle de ressort**	**Arandela de resorte**	**1**
58	**9476212040**	**Schraube**	**Bolt**	**Boulon**	**Perno**	**1**
59	**9476210033**	**Schraube**	**Bolt**	**Boulon**	**Perno**	**1**

Kraftstoffanlage bis 06.2001 Fuel system up to 06-2001 Système de carburant jusqu'à 06-2001 Sistema de combustible hasta 06-2001

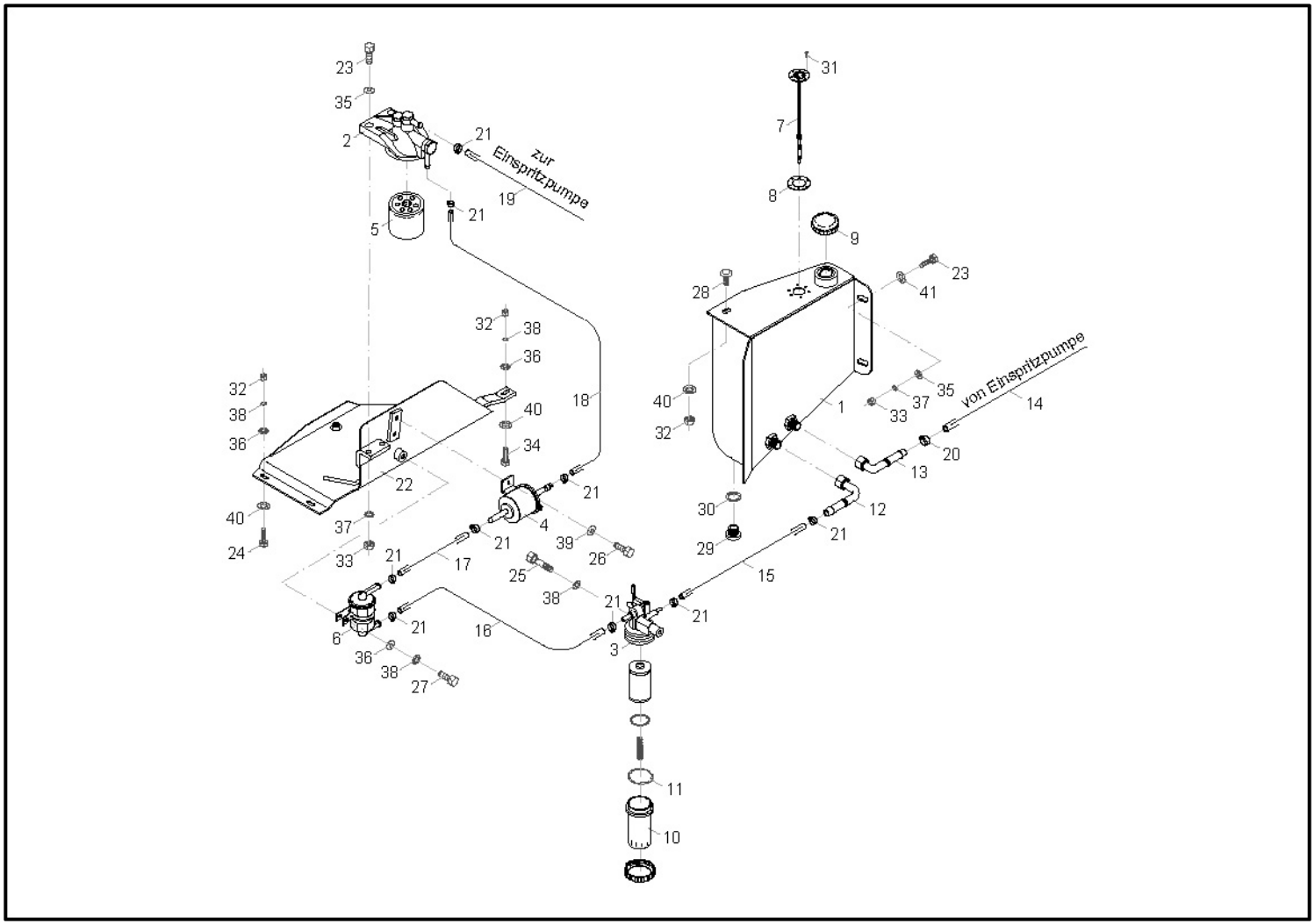

Kraftstoffanlage bis 06.2001 Fuel system up to 06-2001 Système de carburant jusqu'à 06-2001 Sistema de combustible hasta 06-2001

Pos.	Artikelnr.	Bezeichnung	Designation	Désignation	Designación	Menge
1	6123012000	Tank	Tank	Réservoir	Tanque	1
2	5747306190	Filter	Filter	Filtre	Filtro	1
3	5747306180	Wasserabscheider	Water separator	Déshydrateur	Separador de agua	1
4	5747506140	Pumpe	Pump	Pompe	Bomba	1
5	5747002001	Filter	Filter	Filtre	Filtro	1
6	5747306130	Filter	Filter	Filtre	Filtro	1
7	5118710126	Tankgeber	Fuel level sensor	Capteur de niveau de carburant	Sensor del nivel de sensor	1
	5206231207	Tankgeber	Fuel level sensor	Capteur de niveau de carburant	Sensor del nivel de sensor	1
8	5432119822	Dichtung	Gasket	Garniture	Junta de estanqueidad	1
9	5111009066	Deckel	Cover	Couvercle	Cubierta	1
10	5166320881	Becher	Cup	Tasse	Cubeta	1
11	5166409869	Ring	Ring	Anneau	Anillo	1
12	9386310009	Verschraubung	Screw coupling	Couplage fileté	Acoplamiento roscado	1
13	9386310007	Verschraubung	Screw coupling	Couplage fileté	Acoplamiento roscado	1
14	5344631400	Schlauch	Hose	Boyau	Manguera	1
15	5344000160	Schlauch	Hose	Boyau	Manguera	1
16	5344000960	Schlauch	Hose	Boyau	Manguera	1
17	5344000600	Schlauch	Hose	Boyau	Manguera	1

Kraftstoffanlage bis 06.2001 Fuel system up to 06-2001 Système de carburant jusqu'à 06-2001 Sistema de combustible hasta 06-2001

Pos.	Artikelnr.	Bezeichnung	Designation	Désignation	Designación	Menge
18	5344000500	Schlauch	Hose	Boyau	Manguera	1
19	5344000350	Schlauch	Hose	Boyau	Manguera	1
20	5496000138	Schelle	Clamp	Attache	Abrazadera	1
21	5496000155	Schelle	Clamp	Attache	Abrazadera	1
22	6123003095	Halter	Bracket	Équerre	Soporte	1
23	9401710035	Schraube	Bolt	Boulon	Perno	1
24	9401708025	Schraube	Bolt	Boulon	Perno	1
25	9401708065	Schraube	Bolt	Boulon	Perno	1
26	9476206012	Schraube	Bolt	Boulon	Perno	1
27	9401708016	Schraube	Bolt	Boulon	Perno	1
28	9867708025	Schraube	Bolt	Boulon	Perno	1
29	9090818115	Schraube	Bolt	Boulon	Perno	1
30	9760318024	CU-Ring	Copper washer	Rondelle de cuivre	Arandela de cobre	1
31	9401704016	Schraube	Bolt	Boulon	Perno	1
32	9403208000	Mutter	Nut	Écrou	Tuerca	1
33	9403210150	Mutter	Nut	Écrou	Tuerca	1
34	9401708030	Schraube	Bolt	Boulon	Perno	1
35	9708910000	Scheibe	Washer	Rondelle	Disco	1
36	9708908000	Scheibe	Washer	Rondelle	Disco	1
37	9012710000	Federring	Spring washer	Rondelle de ressort	Arandela de resorte	1

Kraftstoffanlage bis 06.2001 Fuel system up to 06-2001 Système de carburant jusqu'à 06-2001 Sistema de combustible hasta 06-2001

Pos.	Artikelnr.	Bezeichnung	Designation	Désignation	Designación	Menge
38	**9012708000**	**Federring**	**Spring washer**	**Rondelle de ressort**	**Arandela de resorte**	**1**
39	**9708906000**	**Scheibe**	**Washer**	**Rondelle**	**Disco**	**1**
40	**9052208252**	**Scheibe**	**Washer**	**Rondelle**	**Disco**	**1**
41	**9052210304**	**Scheibe**	**Washer**	**Rondelle**	**Disco**	**1**

Kraftstoffanlage ab 06.2001 Fuel system from 06-2001 onwards Système de carburant de 06-2001 et au-delà Sistema de combustible desde 06-2001

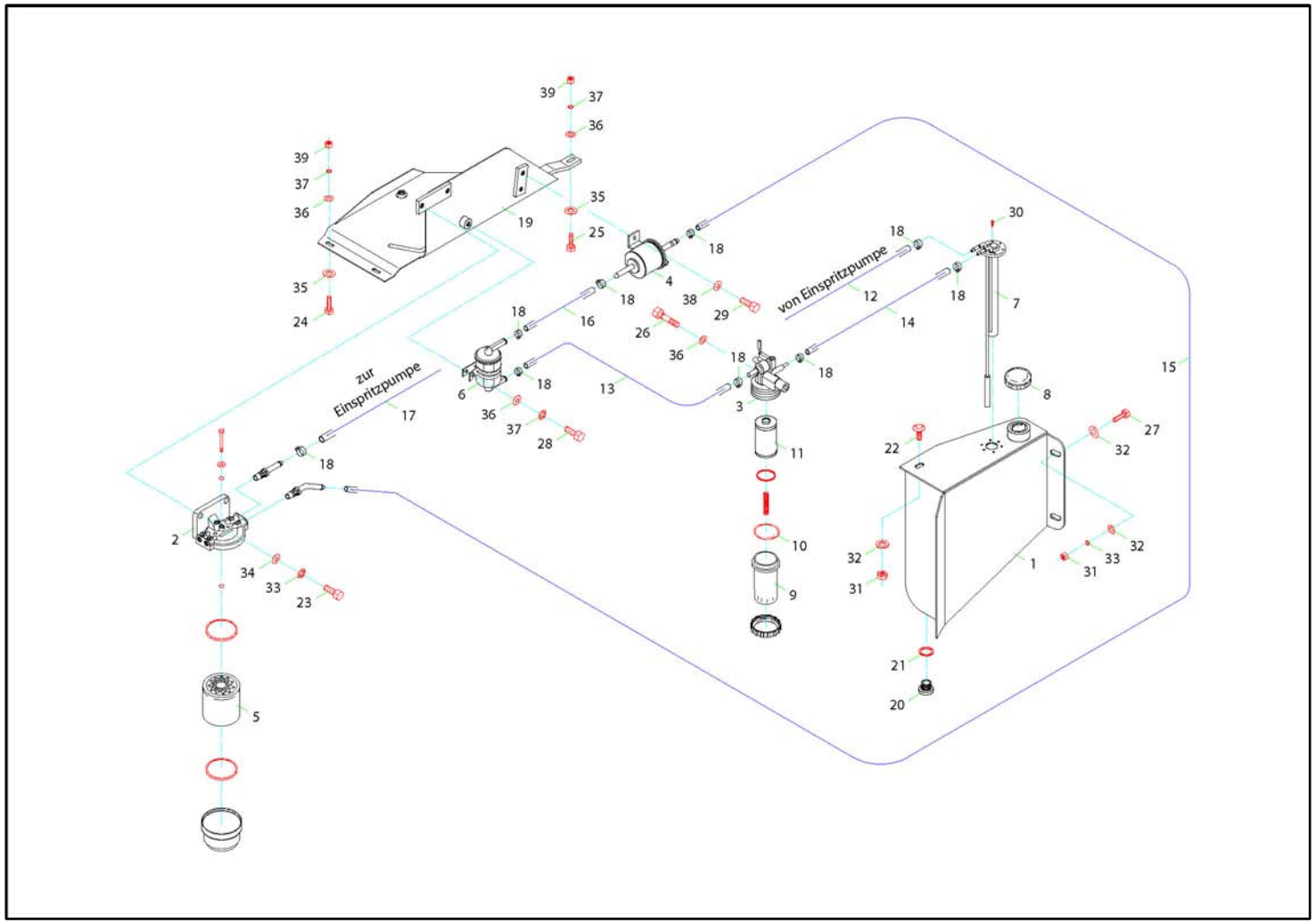

Kraftstoffanlage ab 06.2001 Fuel system from 06-2001 onwards Système de carburant de 06-2001 et au-delà Sistema de combustible desde 06-2001

Pos.	Artikelnr.	Bezeichnung	Designation	Désignation	Designación	Menge
1	6123012000/0106	Tank	Tank	Réservoir	Tanque	1,00
2	5747306190	Filter	Filter	Filtre	Filtro	1,00
	5747656613	Filter	Filter	Filtre	Filtro	1,00
3	5747306180	Wasserabscheider	Water separator	Déshydrateur	Separador de agua	1,00
4	5747506140	Pumpe	Pump	Pompe	Bomba	1,00
5	5166001009	Filter	Filter	Filtre	Filtro	1,00
6	5747306130	Filter	Filter	Filtre	Filtro	1,00
7	5206231207	Tankgeber	Fuel level sensor	Capteur de niveau de carburant	Sensor del nivel de sensor	1,00
8	5111009066	Deckel	Cover	Couvercle	Cubierta	1,00
9	5166320881	Becher	Cup	Tasse	Cubeta	1,00
10	5166409869	Ring	Ring	Anneau	Anillo	1,00
11	5747002011	Filter	Filter	Filtre	Filtro	1,00
12	5344001400	Schlauch	Hose	Boyau	Manguera	1,00
13	5344000960	Schlauch	Hose	Boyau	Manguera	1,00
14	5344000160	Schlauch	Hose	Boyau	Manguera	1,00
15	5344000500	Schlauch	Hose	Boyau	Manguera	1,00
16	5344000600	Schlauch	Hose	Boyau	Manguera	1,00
17	5344000350	Schlauch	Hose	Boyau	Manguera	1,00
18	5496000155	Schelle	Clamp	Attache	Abrazadera	2,00
19	6123003096	Halter	Bracket	Équerre	Soporte	1,00

Kraftstoffanlage ab 06.2001 Fuel system from 06-2001 onwards Système de carburant de 06-2001 et au-delà Sistema de combustible desde 06-2001

Pos.	Artikelnr.	Bezeichnung	Designation	Désignation	Designación	Menge
	6123003095	Halter	Bracket	Équerre	Soporte	1,00
20	9090818115	Schraube	Bolt	Boulon	Perno	1,00
21	9760318024	CU-Ring	Copper washer	Rondelle de cuivre	Arandela de cobre	1,00
22	9867708025	Schraube	Bolt	Boulon	Perno	1,00
23	9401710022	Schraube	Bolt	Boulon	Perno	2,00
24	9401708025	Schraube	Bolt	Boulon	Perno	2,00
25	9401708030	Schraube	Bolt	Boulon	Perno	1,00
26	9401408065	Schraube	Bolt	Boulon	Perno	1,00
27	9401710035	Schraube	Bolt	Boulon	Perno	4,00
28	9401708016	Schraube	Bolt	Boulon	Perno	1,00
29	9476206012	Schraube	Bolt	Boulon	Perno	2,00
30	9704504016	Schraube	Bolt	Boulon	Perno	6,00
31	9098510000	Mutter	Nut	Écrou	Tuerca	1,00
32	9052210304	Scheibe	Washer	Rondelle	Disco	1,00
33	9012710000	Federring	Spring washer	Rondelle de ressort	Arandela de resorte	1,00
34	9708910000	Scheibe	Washer	Rondelle	Disco	2,00
35	9052208252	Scheibe	Washer	Rondelle	Disco	1,00
36	9708908000	Scheibe	Washer	Rondelle	Disco	1,00
37	9012708000	Federring	Spring washer	Rondelle de ressort	Arandela de resorte	1,00
38	9708906000	Scheibe	Washer	Rondelle	Disco	2,00

Kraftstoffanlage ab 06.2001 Fuel system from 06-2001 onwards Système de carburant de 06-2001 et au-delà Sistema de combustible desde 06-2001

Pos.	Artikelnr.	Bezeichnung	Designation	Désignation	Designación	Menge
39	**9403208000**	**Mutter**	**Nut**	**Écrou**	**Tuerca**	**2,00**

Gasbetätigung bis 08.2002 Gas control up to 08-2002 Contrôle de carburant jusqu'à 08-2002 Control de gas hasta 08-2002

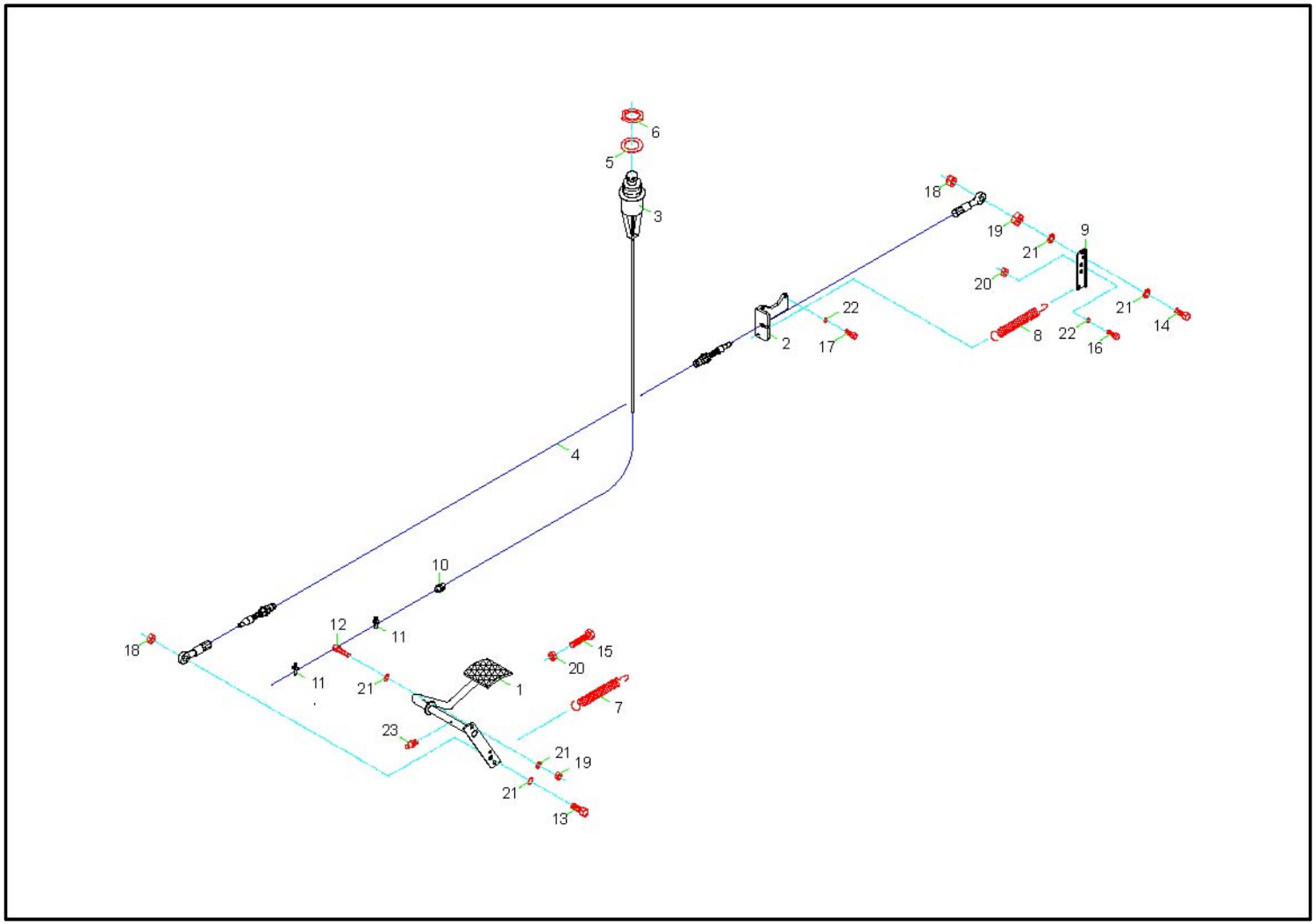

Gasbetätigung bis 08.2002 Gas control up to 08-2002 Contrôle de carburant jusqu'à 08-2002 Control de gas hasta 08-2002

Pos.	Artikelnr.	Bezeichnung	Designation	Désignation	Designación	Menge
1	6123004025	Pedal	Pedal	Pédale	Pedal	1
2	6091505065	Halterung	Bracket	Équerre	Soporte	1
	6105505065	Halterung	Bracket	Équerre	Soporte	1
3	5040009933	Bowdenzug	Bowden cable	Câble de Bowden	Cable Bowden	1
4	5318001200	Bowdenzug	Bowden cable	Câble de Bowden	Cable Bowden	1
5	5040418890	Scheibe	Washer	Rondelle	Disco	1
6	5040408340	Mutter	Nut	Écrou	Tuerca	1
7	5771013131	Feder	Spring	Ressort	Resorte	1
8	5771001380	Feder	Spring	Ressort	Resorte	1
9	6103061000	Halterung	Bracket	Équerre	Soporte	1
10	5040425310	Nippel	Nipple	Raccord	Boquilla	1
11	5040000334	Nippel	Nipple	Raccord	Boquilla	1
12	5476206020	Schraube	Bolt	Boulon	Perno	1
13	9401706030	Schraube	Bolt	Boulon	Perno	1
14	9401706030	Schraube	Bolt	Boulon	Perno	1
15	9401708040	Schraube	Bolt	Boulon	Perno	1
16	9401708016	Schraube	Bolt	Boulon	Perno	1
17	9401708025	Schraube	Bolt	Boulon	Perno	1
18	9098506000	Mutter	Nut	Écrou	Tuerca	1
19	9403206000	Mutter	Nut	Écrou	Tuerca	1
20	9403208000	Mutter	Nut	Écrou	Tuerca	1

Gasbetätigung bis 08.2002 Gas control up to 08-2002 Contrôle de carburant jusqu'à 08-2002 Control de gas hasta 08-2002

Pos.	Artikelnr.	Bezeichnung	Designation	Désignation	Designación	Menge
21	**9708906000**	**Scheibe**	**Washer**	**Rondelle**	**Disco**	**1**
22	**9708908000**	**Scheibe**	**Washer**	**Rondelle**	**Disco**	**1**
23	**9714106100**	**Schmiernippel**	**Grease nipple**	**Raccord graisseur**	**Boquilla de engrasar**	**1**

Gasbetätigung ab 08.2002 Gas control from 08-2002 onwards Contrôle de carburant de 08-2002 et au-delà Control de gas desde 08-2002

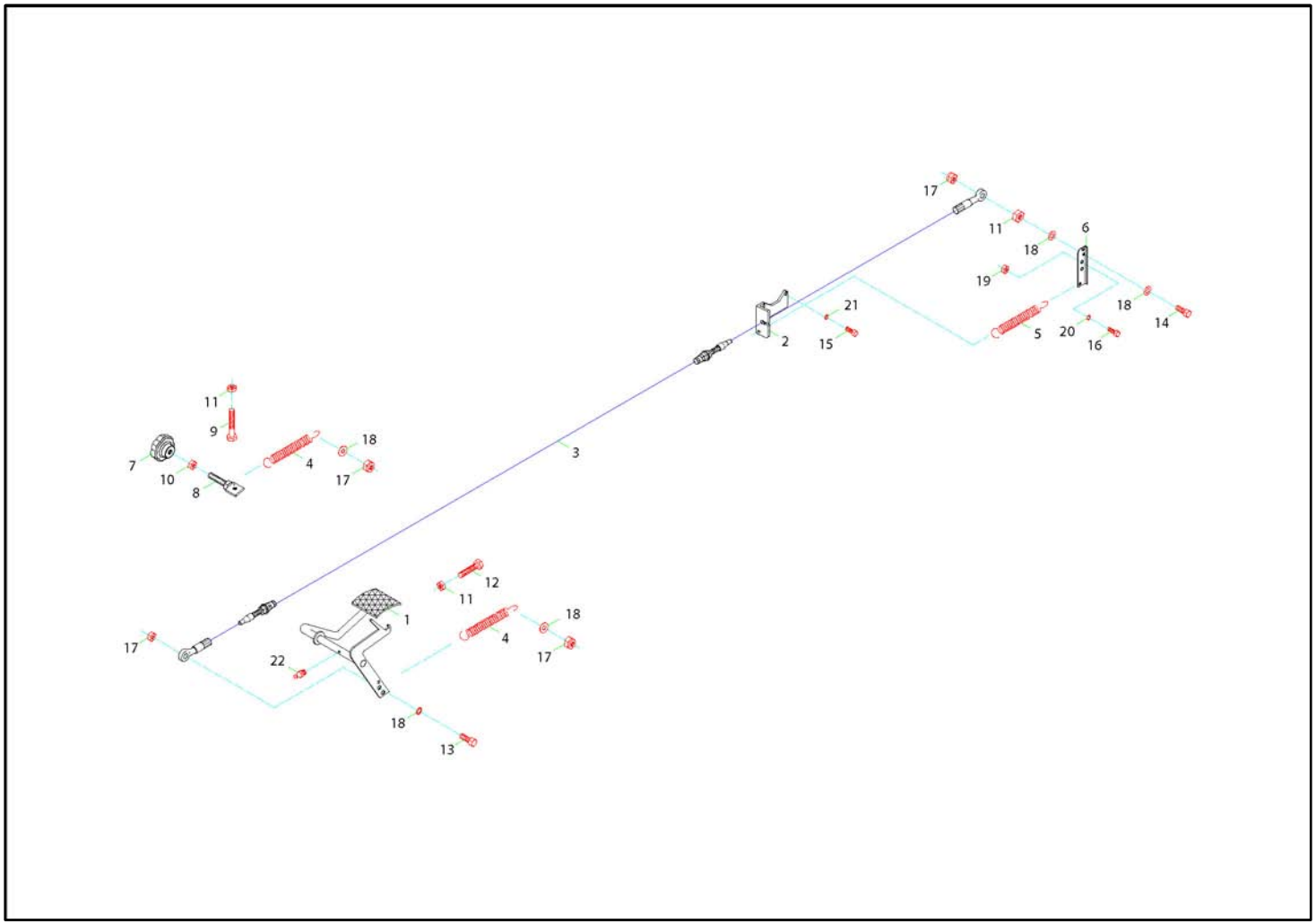

Gasbetätigung ab 08.2002 Gas control from 08-2002 onwards Contrôle de carburant de 08-2002 et au-delà Control de gas desde 08-2002

Pos.	Artikelnr.	Bezeichnung	Designation	Désignation	Designación	Menge
1	6124004025/0208	Pedal	Pedal	Pédale	Pedal	1,00
2	6091505065	Halterung	Bracket	Équerre	Soporte	1,00
	6105505065	Halterung	Bracket	Équerre	Soporte	1,00
3	5318001200	Bowdenzug	Bowden cable	Câble de Bowden	Cable Bowden	1,00
4	5771013131	Feder	Spring	Ressort	Resorte	1,00
5	5771001380	Feder	Spring	Ressort	Resorte	1,00
6	6103061000	Halterung	Bracket	Équerre	Soporte	1,00
7	5155274228	Griff	Handle	Poignée	Mango	1,00
8	6120004028	Schraube	Bolt	Boulon	Perno	1,00
9	9401708050	Schraube	Bolt	Boulon	Perno	1,00
10	9403210150	Mutter	Nut	Écrou	Tuerca	1,00
11	9403208000	Mutter	Nut	Écrou	Tuerca	1,00
12	9401708040	Schraube	Bolt	Boulon	Perno	1,00
13	9401706025	Schraube	Bolt	Boulon	Perno	1,00
14	9401706030	Schraube	Bolt	Boulon	Perno	1,00
15	9401708025	Schraube	Bolt	Boulon	Perno	2,00
16	9401708016	Schraube	Bolt	Boulon	Perno	1,00
17	9098506000	Mutter	Nut	Écrou	Tuerca	1,00
18	9052206202	Scheibe	Washer	Rondelle	Disco	1,00
19	9098508000	Mutter	Nut	Écrou	Tuerca	1,00

Gasbetätigung ab 08.2002 Gas control from 08-2002 onwards Contrôle de carburant de 08-2002 et au-delà Control de gas desde 08-2002

Pos.	Artikelnr.	Bezeichnung	Designation	Désignation	Designación	Menge
20	**9708908000**	**Scheibe**	**Washer**	**Rondelle**	**Disco**	**1,00**
21	**9012708000**	**Federring**	**Spring washer**	**Rondelle de ressort**	**Arandela de resorte**	**2,00**
22	**9714106100**	**Schmiernippel**	**Grease nipple**	**Raccord graisseur**	**Boquilla de engrasar**	**1,00**
23	**9714106100**	**Schmiernippel**	**Grease nipple**	**Raccord graisseur**	**Boquilla de engrasar**	**1**

Auspuff und Luftfilter P26/27 Exhaust and air filter P26/27 Echappement et filtre à air P26/27 Escape y filtro de aire P26/27

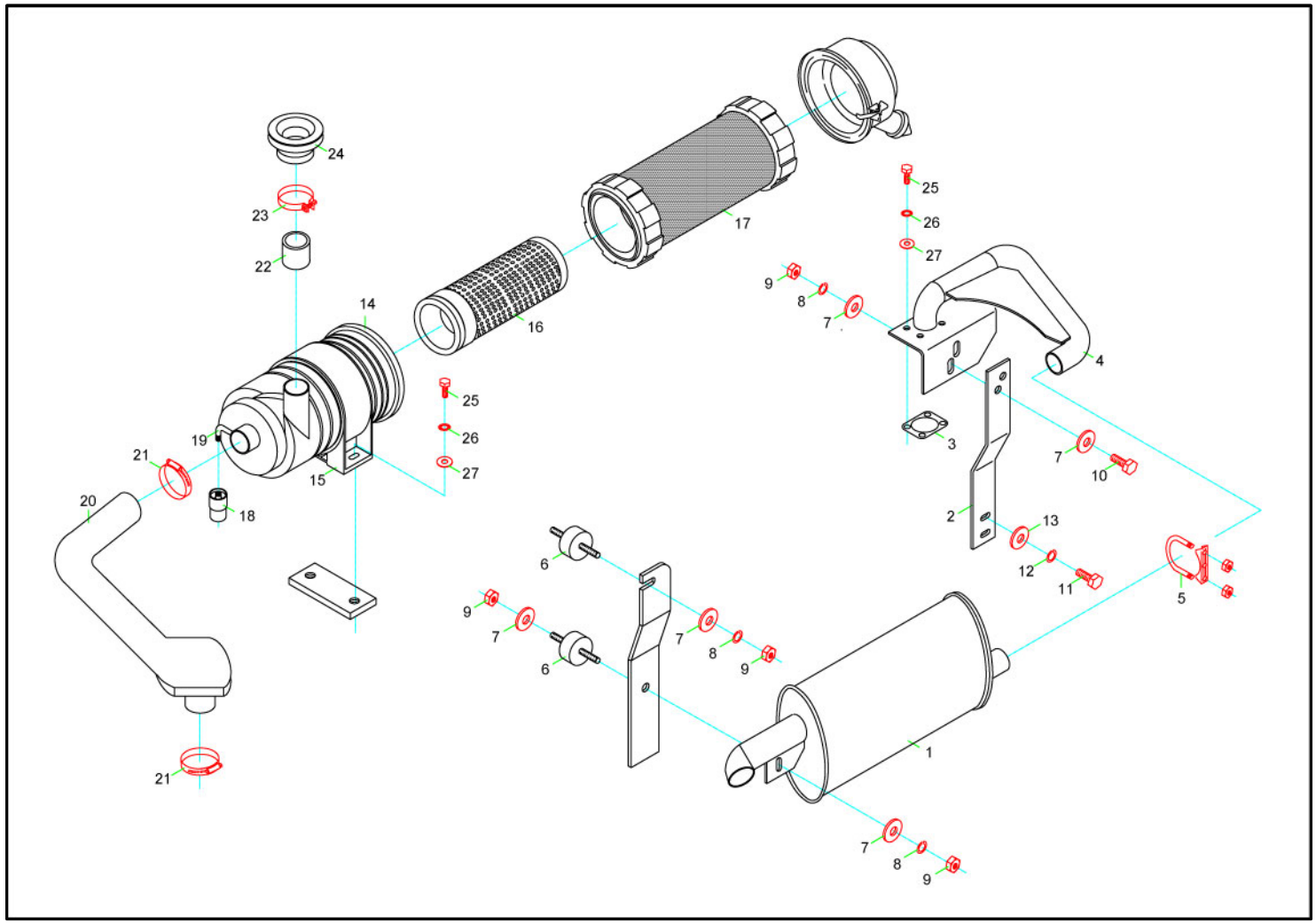

Auspuff und Luftfilter P26/27 Exhaust and air filter P26/27 Echappement et filtre à air P26/27 Escape y filtro de aire P26/27

Pos.	Artikelnr.	Bezeichnung	Designation	Désignation	Designación	Menge
1	6120005050	Schalldämpfer	Silencer	Silencieux	Silenciador	1
2	6123005060	Halterung	Bracket	Équerre	Soporte	1
3	5747990013	Dichtung	Gasket	Garniture	Junta de estanqueidad	1
4	6120005055	Auspuffrohr	Exhaust pipe	Tuyau d'échappement	Tubo de escape	1
5	9160040048	Schelle	Clamp	Attache	Abrazadera	1
6	5026009719	Gummipuffer	Silent block	Silentbloc	Bloque silente	1
7	9052210304	Scheibe	Washer	Rondelle	Disco	1
8	9012710000	Federring	Spring washer	Rondelle de ressort	Arandela de resorte	1
9	9403210150	Mutter	Nut	Écrou	Tuerca	1
10	9401710040	Schraube	Bolt	Boulon	Perno	1
11	9867614030	Schraube	Bolt	Boulon	Perno	1
12	9012714000	Federring	Spring washer	Rondelle de ressort	Arandela de resorte	1
13	9708914000	Scheibe	Washer	Rondelle	Disco	1
14	5747057502	Filter	Filter	Filtre	Filtro	1
15	5559777730	Schelle	Clamp	Attache	Abrazadera	1
16	5559775298	Filter	Filter	Filtre	Filtro	1
17	5559772578	Filter	Filter	Filtre	Filtro	1
18	5747002251	Unterdruckanzeige	Vacuum gauge	Manomètre à vide	Manómetro de vacío	1
19	5444018003	Verschraubung	Screw coupling	Couplage fileté	Acoplamiento roscado	1

Auspuff und Luftfilter P26/27 Exhaust and air filter P26/27 Echappement et filtre à air P26/27 Escape y filtro de aire P26/27

Pos.	Artikelnr.	Bezeichnung	Designation	Désignation	Designación	Menge
20	**5203450799**	**Schlauch**	**Hose**	**Boyau**	**Manguera**	**1**
21	**9301740060**	**Schelle**	**Clamp**	**Attache**	**Abrazadera**	**1**
22	**5139505030**	**Stutzen**	**Muff**	**Manchon**	**Manguito**	**1**
23	**9301750071**	**Schelle**	**Clamp**	**Attache**	**Abrazadera**	**1**
24	**5064009696**	**Faltenbalg**	**Bellows**	**Soufflet**	**Fuelle**	**1**
25	**9401708025**	**Schraube**	**Bolt**	**Boulon**	**Perno**	**1**
26	**9052208252**	**Scheibe**	**Washer**	**Rondelle**	**Disco**	**1**
27	**9012708000**	**Federring**	**Spring washer**	**Rondelle de ressort**	**Arandela de resorte**	**1**

Auspuff und Luftfilter P33/34 Exhaust and air filter P33/34 Echappement et filtre à air P33/34 Escape y filtro de aire P33/34

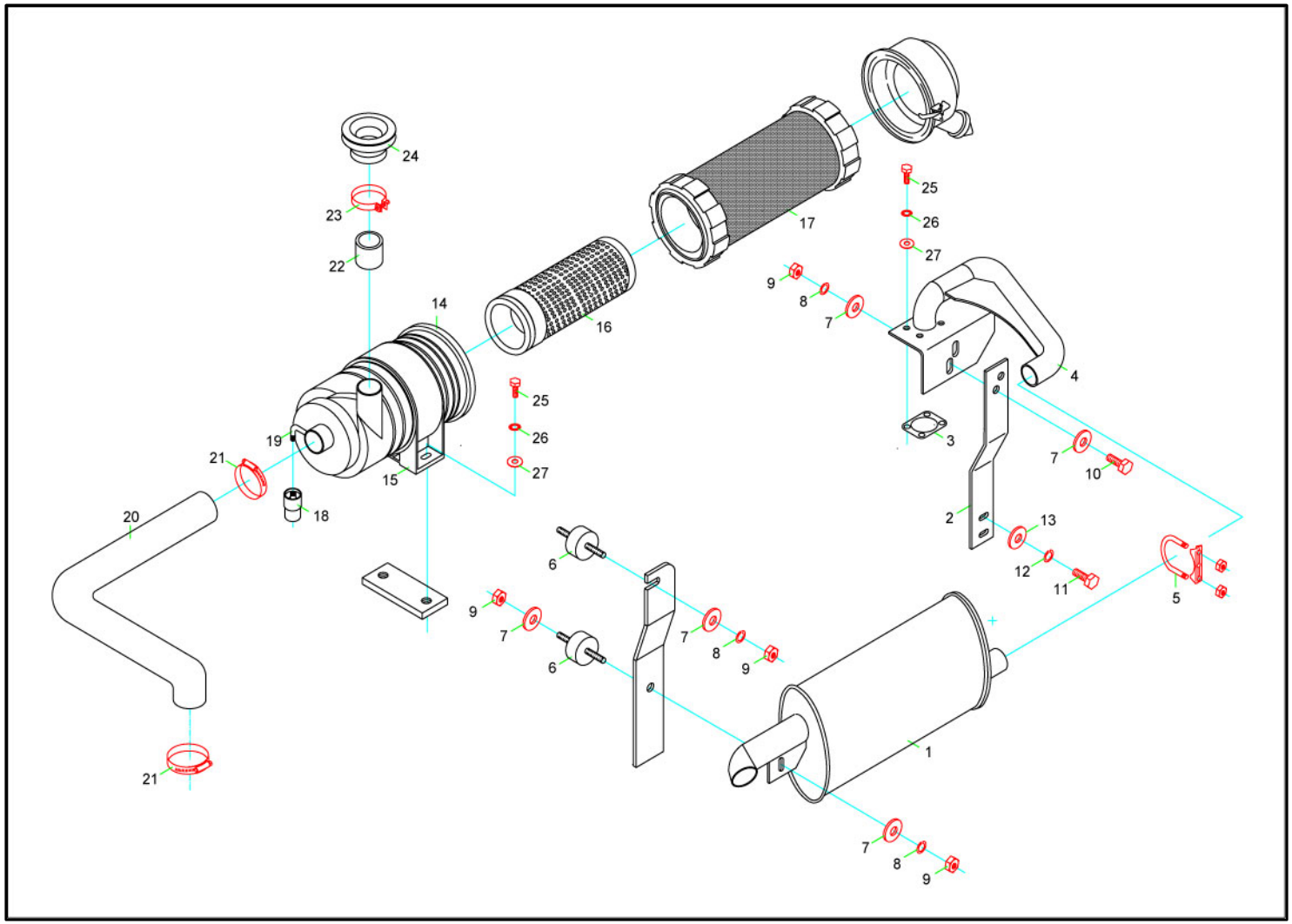

Auspuff und Luftfilter P33/34 Exhaust and air filter P33/34 Echappement et filtre à air P33/34 Escape y filtro de aire P33/34

Pos.	Artikelnr.	Bezeichnung	Designation	Désignation	Designación	Menge
1	6120005050	Schalldämpfer	Silencer	Silencieux	Silenciador	1
2	6105505060	Halterung	Bracket	Équerre	Soporte	1
3	5747990013	Dichtung	Gasket	Garniture	Junta de estanqueidad	1
4	6120005057	Auspuffrohr	Exhaust pipe	Tuyau d'échappement	Tubo de escape	1
5	9160040048	Schelle	Clamp	Attache	Abrazadera	1
6	5026009719	Gummipuffer	Silent block	Silentbloc	Bloque silente	1
7	9052210304	Scheibe	Washer	Rondelle	Disco	1
8	9012710000	Federring	Spring washer	Rondelle de ressort	Arandela de resorte	1
9	9403210150	Mutter	Nut	Écrou	Tuerca	1
10	9401710040	Schraube	Bolt	Boulon	Perno	1
11	9867614030	Schraube	Bolt	Boulon	Perno	1
12	9012714000	Federring	Spring washer	Rondelle de ressort	Arandela de resorte	1
13	9708914000	Scheibe	Washer	Rondelle	Disco	1
14	5747057502	Filter	Filter	Filtre	Filtro	1
15	5559777730	Schelle	Clamp	Attache	Abrazadera	1
16	5559775298	Filter	Filter	Filtre	Filtro	1
17	5559772578	Filter	Filter	Filtre	Filtro	1
18	5747002251	Unterdruckanzeige	Vacuum gauge	Manomètre à vide	Manómetro de vacío	1
19	5444018003	Verschraubung	Screw coupling	Couplage fileté	Acoplamiento roscado	1

Auspuff und Luftfilter P33/34 Exhaust and air filter P33/34 Echappement et filtre à air P33/34 Escape y filtro de aire P33/34

Pos.	Artikelnr.	Bezeichnung	Designation	Désignation	Designación	Menge
20	**5108283143**	**Schlauch**	**Hose**	**Boyau**	**Manguera**	**1**
21	**9301740060**	**Schelle**	**Clamp**	**Attache**	**Abrazadera**	**1**
22	**5139505030**	**Stutzen**	**Muff**	**Manchon**	**Manguito**	**1**
23	**9301750071**	**Schelle**	**Clamp**	**Attache**	**Abrazadera**	**1**
24	**5064009696**	**Faltenbalg**	**Bellows**	**Soufflet**	**Fuelle**	**1**
25	**9401708025**	**Schraube**	**Bolt**	**Boulon**	**Perno**	**1**
26	**9052208252**	**Scheibe**	**Washer**	**Rondelle**	**Disco**	**1**
27	**9012708000**	**Federring**	**Spring washer**	**Rondelle de ressort**	**Arandela de resorte**	**1**

Inchbetätigung P26/33 Inching operation P26/33 Opération pas-à-pas jusqu'à P26/33 Operación marcha lenta P26/33

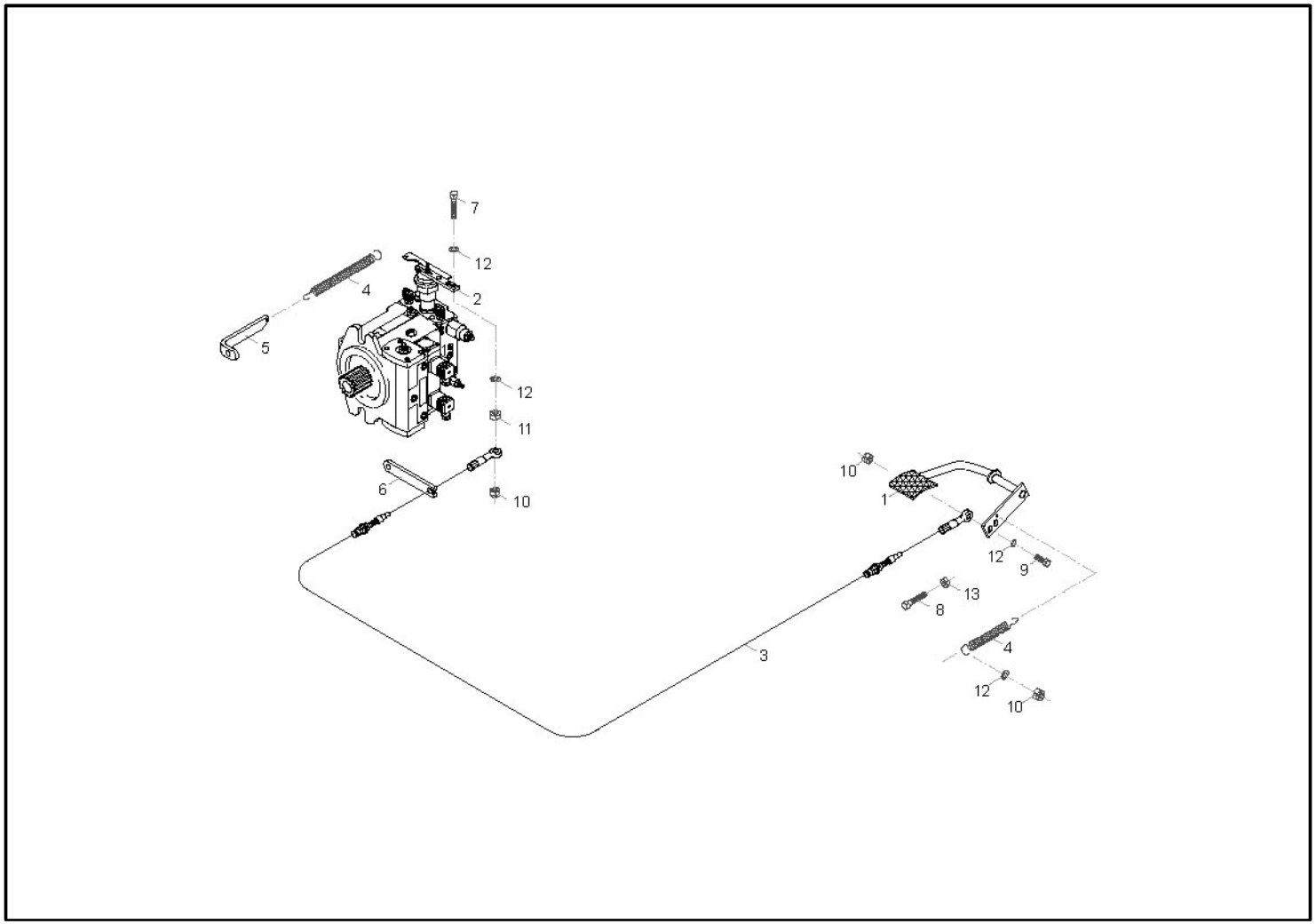

Inchbetätigung P26/33 Inching operation P26/33 Opération pas-à-pas jusqu'à P26/33 Operación marcha lenta P26/33

Pos.	Artikelnr.	Bezeichnung	Designation	Désignation	Designación	Menge
1	**6120004010**	**Pedal**	**Pedal**	**Pédale**	**Pedal**	**1**
2	**6000401723**	**Hebel**	**Lever**	**Levier**	**Palanca**	**1**
3	**5324001800**	**Bowdenzug**	**Bowden cable**	**Câble de Bowden**	**Cable Bowden**	**1**
4	**5771013131**	**Feder**	**Spring**	**Ressort**	**Resorte**	**1**
5	**6125005065**	**Halterung**	**Bracket**	**Équerre**	**Soporte**	**1**
6	**6103060000**	**Halterung**	**Bracket**	**Équerre**	**Soporte**	**1**
7	**9401706040**	**Schraube**	**Bolt**	**Boulon**	**Perno**	**1**
8	**9401708040**	**Schraube**	**Bolt**	**Boulon**	**Perno**	**1**
9	**9401706025**	**Schraube**	**Bolt**	**Boulon**	**Perno**	**1**
10	**9098506000**	**Mutter**	**Nut**	**Écrou**	**Tuerca**	**1**
11	**9403206000**	**Mutter**	**Nut**	**Écrou**	**Tuerca**	**1**
12	**9708906000**	**Mutter**	**Nut**	**Écrou**	**Tuerca**	**1**
13	**9403208000**	**Scheibe**	**Washer**	**Rondelle**	**Disco**	**1**

Inchbetätigung P33 SL Inching operation P33 SL Opération pas-à-pas jusqu'à P33 SL Operación de marcha lenta P33 SL

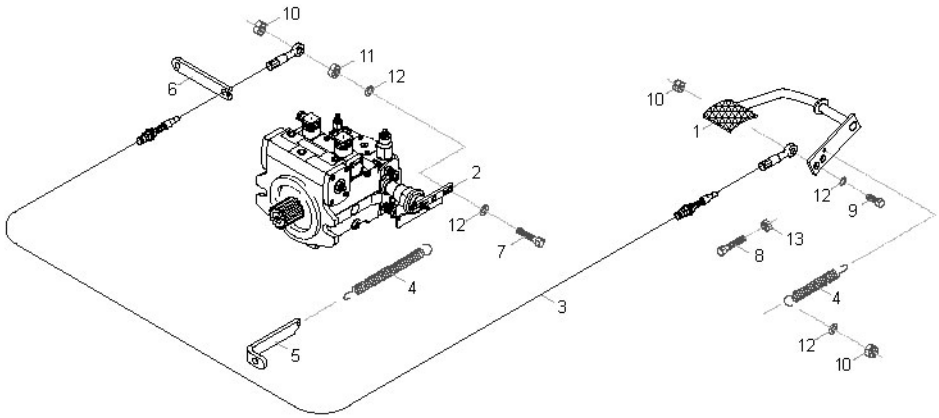

Inchbetätigung P33 SL Inching operation P33 SL Opération pas-à-pas jusqu'à P33 SL Operación de marcha lenta P33 SL

Pos.	Artikelnr.	Bezeichnung	Designation	Désignation	Designación	Menge
1	**6120004010**	**Pedal**	**Pedal**	**Pédale**	**Pedal**	**1**
2	**6000401723**	**Hebel**	**Lever**	**Levier**	**Palanca**	**1**
3	**5324001800**	**Bowdenzug**	**Bowden cable**	**Câble de Bowden**	**Cable Bowden**	**1**
4	**5771013131**	**Feder**	**Spring**	**Ressort**	**Resorte**	**1**
5	**6124005065**	**Halterung**	**Bracket**	**Équerre**	**Soporte**	**1**
6	**6103060000**	**Halterung**	**Bracket**	**Équerre**	**Soporte**	**1**
7	**9401706040**	**Schraube**	**Bolt**	**Boulon**	**Perno**	**1**
8	**9401708040**	**Schraube**	**Bolt**	**Boulon**	**Perno**	**1**
9	**9401706025**	**Schraube**	**Bolt**	**Boulon**	**Perno**	**1**
10	**9098506000**	**Mutter**	**Nut**	**Écrou**	**Tuerca**	**1**
11	**9403206000**	**Mutter**	**Nut**	**Écrou**	**Tuerca**	**1**
12	**9708906000**	**Scheibe**	**Washer**	**Rondelle**	**Disco**	**1**
13	**9403208000**	**Mutter**	**Nut**	**Écrou**	**Tuerca**	**1**

Elektrische Anlage Electrical system Système électrique Sistema eléctrico

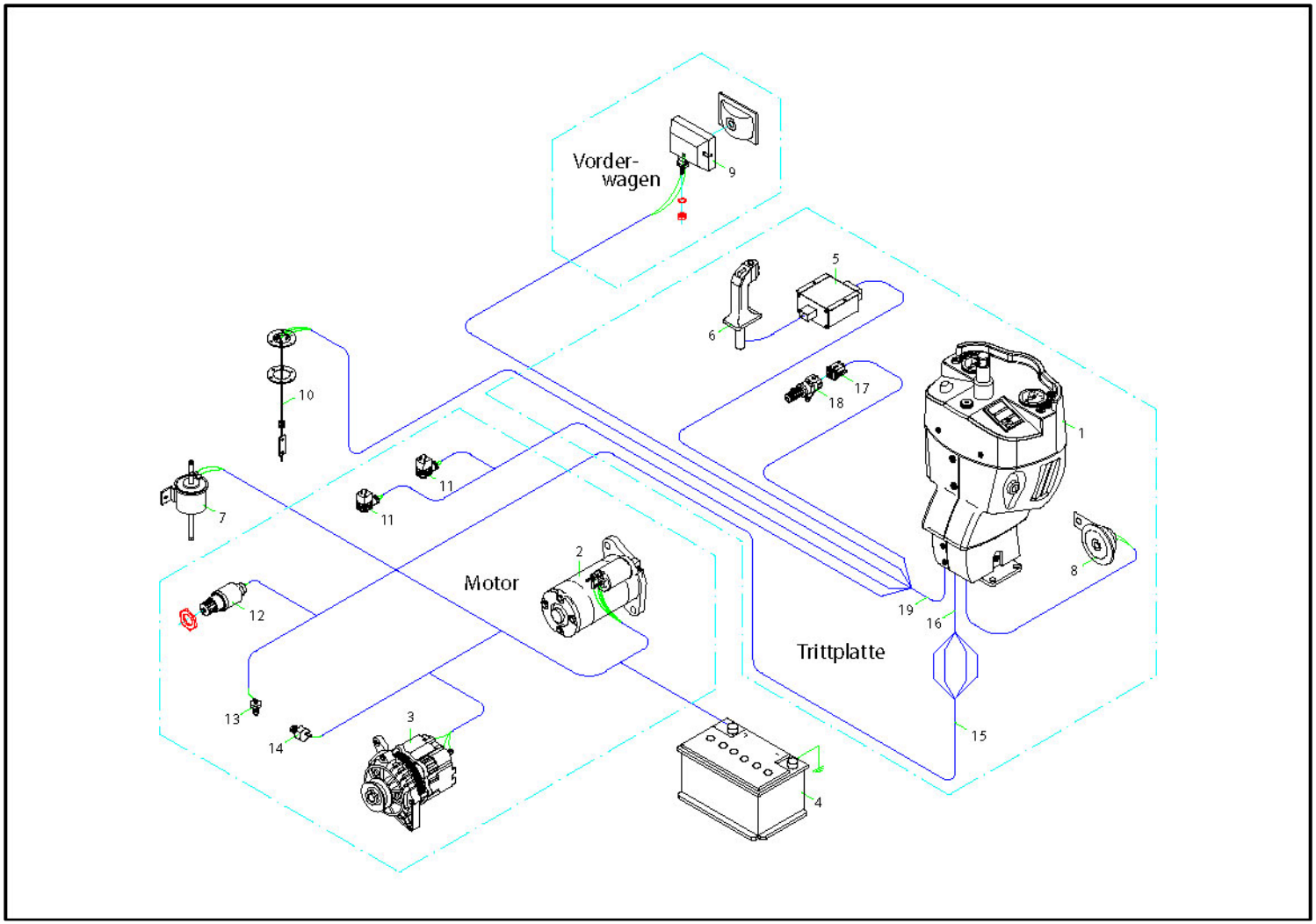

Elektrische Anlage Electrical system Système électrique Sistema eléctrico

Pos.	Artikelnr.	Bezeichnung	Designation	Désignation	Designación	Menge
1	**5206213601**	**Armaturenlenksäule**	**Steering column with instrument panel**	**Colonne de direction avec panneau d'instruments**	**Columna dirección c/ panel de instrum.**	**1**
2	**5747086551**	**Anlasser**	**Starter**	**Démarreur**	**Arrancador**	**1**
	5747086552	**!!! Artikelnr.: 5747086501 !!!**	**!!! Part number: 5747086501 !!!**	**!!! No. pièce : 5747086501 !!!**	**!!! Número de parte: 5747086501 !!!**	**1**
	5747086600	**Anlasser**	**Starter**	**Démarreur**	**Arrancador**	**1**
	5747086601	**Anlasser**	**Starter**	**Démarreur**	**Arrancador**	**1**
3	**5747046220**	**Lichtmaschine**	**Dynamo**	**Dynamo**	**Dínamo**	**1**
	5747046221	**Lichtmaschine**	**Dynamo**	**Dynamo**	**Dínamo**	**1**
	5747002006	**Lichtmaschine**	**Dynamo**	**Dynamo**	**Dínamo**	**1**
	5747871141	**Lichtmaschine**	**Dynamo**	**Dynamo**	**Dínamo**	**1**
	5747871142	**Lichtmaschine**	**Dynamo**	**Dynamo**	**Dínamo**	**1**
4	**5018009714**	**Batterie**	**Battery**	**Batterie**	**Batería**	**1**
5	**5148800033**	**Hebel**	**Lever**	**Levier**	**Palanca**	**1**
	5962666665	**Steuereinheit**	**Control unit**	**Unité de contrôle**	**Unidad de control**	**1**
6	**5148800032**	**Hebel**	**Lever**	**Levier**	**Palanca**	**1**
	5962840056	**Hebel**	**Lever**	**Levier**	**Palanca**	**1**
7	**5747506140**	**Pumpe**	**Pump**	**Pompe**	**Bomba**	**1**
8	**5016009106**	**Hupe**	**Horn**	**Klaxon**	**Bocina**	**1**
9	**5432009803**	**Scheinwerfer**	**Headlight**	**Projecteur**	**Faro**	**1**
	5432009804	**Glühbirne**	**Bulb**	**Ampoule**	**Bombilla**	**1**

Elektrische Anlage Electrical system Système électrique Sistema eléctrico

Pos.	Artikelnr.	Bezeichnung	Designation	Désignation	Designación	Menge
10	**5118710126**	**Tankgeber**	**Fuel level sensor**	**Capteur de niveau de carburant**	**Sensor del nivel de sensor**	**1**
11	**5093269106**	**Verbindung**	**Connection**	**Connexion**	**Conexión**	**1**
	5093269100	**Verbindung**	**Connection**	**Connexion**	**Conexión**	**1**
12	**5747206083**	**Magnet**	**Magnet**	**Aimant**	**Imán**	**1**
13	**5747246060**	**Schalter**	**Switch**	**Interrupteur**	**Interruptor**	**1**
14	**5747720101**	**Temperaturgeber**	**Temperature sensor**	**Capteur de température**	**Sensor de temperatura**	**1**
15	**5432261055**	**Kabelbaum**	**Cable harness**	**Faisceau de câbles**	**Disp. del cable de elevación**	**1**
16	**5206200021**	**Kabelbaum**	**Cable harness**	**Faisceau de câbles**	**Disp. del cable de elevación**	**1**
17	**5432649702**	**Verbindung**	**Connection**	**Connexion**	**Conexión**	**1**
18	**5432200002**	**Schalter**	**Switch**	**Interrupteur**	**Interruptor**	**1**
19	**5432333400**	**Kabelbaum**	**Cable harness**	**Faisceau de câbles**	**Disp. del cable de elevación**	**1**

Elektrische Anlage mit Beleuchtung bis 08.2003 Electrical system with lighting up to 08-2003 Système électrique avec éclairage jusqu'à 08-2003 Sistema eléctrico c/ iluminación hasta 08-2003

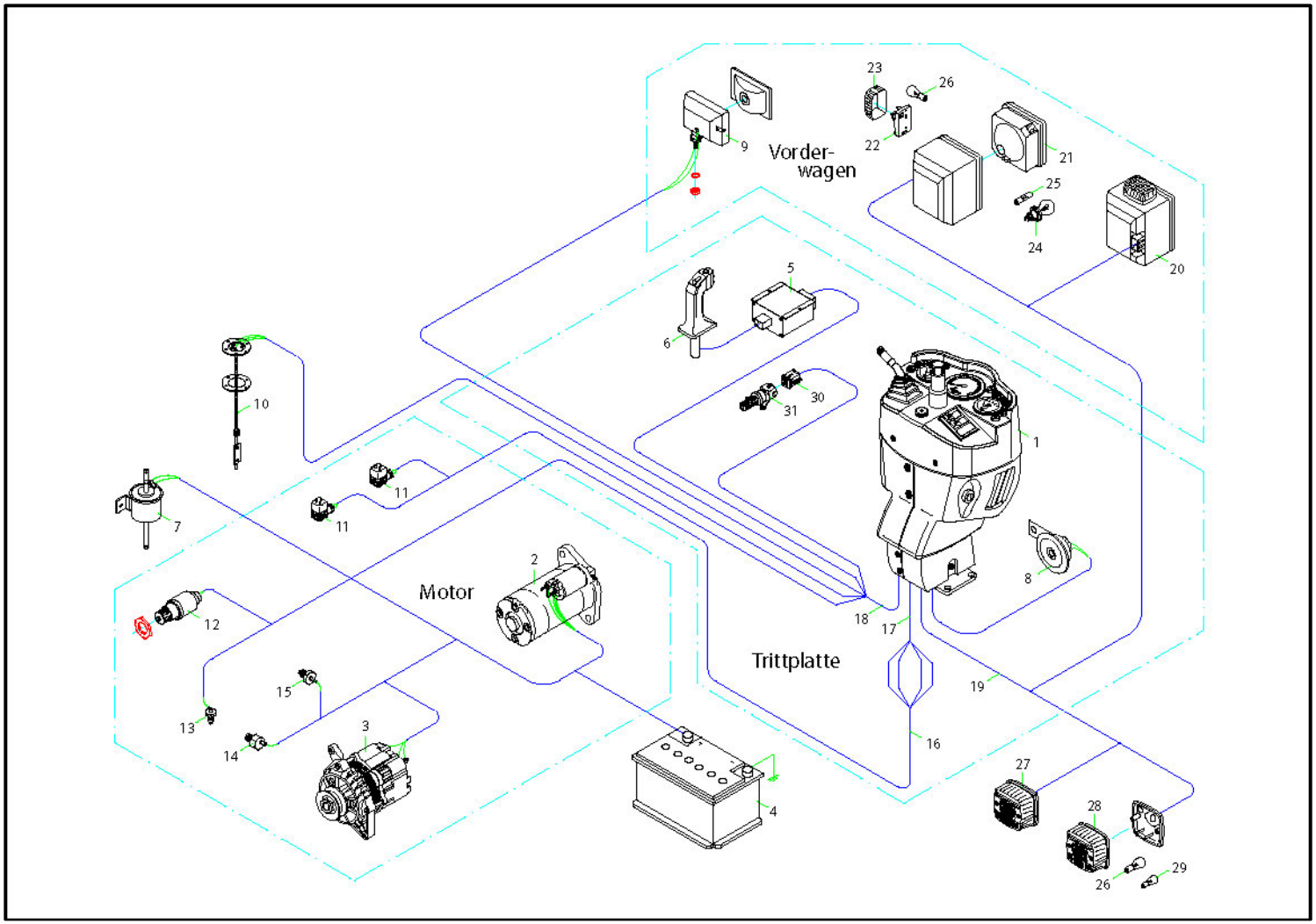

Elektrische Anlage mit Beleuchtung bis 08.2003 Electrical system with lighting up to 08-2003 Système électrique avec éclairage jusqu'à 08-2003 Sistema eléctrico c/ iluminación hasta 08-2003

Pos.	Artikelnr.	Bezeichnung	Designation	Désignation	Designación	Menge
1	5206213701	Armaturenlenksäule	Steering column with instrument panel	Colonne de direction avec panneau d'instruments	Columna dirección c/ panel de instrum.	1
2	5747086551	Anlasser	Starter	Démarreur	Arrancador	1
	5747086501	Anlasser	Starter	Démarreur	Arrancador	1
	5747086601	Anlasser	Starter	Démarreur	Arrancador	1
	5747086600	Anlasser	Starter	Démarreur	Arrancador	1
3	5747046220	Lichtmaschine	Dynamo	Dynamo	Dínamo	1
	5747002006	Lichtmaschine	Dynamo	Dynamo	Dínamo	1
	5747871141	Lichtmaschine	Dynamo	Dynamo	Dínamo	1
	5747046221	Lichtmaschine	Dynamo	Dynamo	Dínamo	1
	5747871142	Lichtmaschine	Dynamo	Dynamo	Dínamo	1
4	5018009714	Batterie	Battery	Batterie	Batería	1
5	5148800033	Hebel	Lever	Levier	Palanca	1
	5962666665	Steuereinheit	Control unit	Unité de contrôle	Unidad de control	1
	5962840056	Hebel	Lever	Levier	Palanca	1
6	5148800032	Hebel	Lever	Levier	Palanca	1
7	5747506140	Pumpe	Pump	Pompe	Bomba	1
8	5016009106	Hupe	Horn	Klaxon	Bocina	1
9	5432009803	Scheinwerfer	Headlight	Projecteur	Faro	1
	5432009804	Glühbirne	Bulb	Ampoule	Bombilla	1

Elektrische Anlage mit Beleuchtung bis 08.2003 Electrical system with lighting up to 08-2003 Système électrique avec éclairage jusqu'à 08-2003 Sistema eléctrico c/ iluminación hasta 08-2003

Pos.	Artikelnr.	Bezeichnung	Designation	Désignation	Designación	Menge
10	**5118710126**	**Tankanzeige**	**Fuel level indicator**	**Indicateur de niveau de carburant**	**Indicador del nivel de combustible**	**1**
11	**5093269106**	**Verbindung**	**Connection**	**Connexion**	**Conexión**	**1**
	5093269100	**Verbindung**	**Connection**	**Connexion**	**Conexión**	**1**
12	**5747206083**	**Magnet**	**Magnet**	**Aimant**	**Imán**	**1**
13	**5747246060**	**Schalter**	**Switch**	**Interrupteur**	**Interruptor**	**1**
14	**5747720101**	**Temperaturgeber**	**Temperature sensor**	**Capteur de température**	**Sensor de temperatura**	**1**
15	**5118720026**	**Temperaturgeber**	**Temperature sensor**	**Capteur de température**	**Sensor de temperatura**	**1**
16	**5432261055**	**Kabelbaum**	**Cable harness**	**Faisceau de câbles**	**Disp. del cable de elevación**	**1**
17	**5206200021**	**Kabelbaum**	**Cable harness**	**Faisceau de câbles**	**Disp. del cable de elevación**	**1**
18	**5432333400**	**Kabelbaum**	**Cable harness**	**Faisceau de câbles**	**Disp. del cable de elevación**	**1**
19	**5432200002**	**Kabelbaum**	**Cable harness**	**Faisceau de câbles**	**Disp. del cable de elevación**	**1**
20	**5056130081**	**Scheinwerfer**	**Headlight**	**Projecteur**	**Faro**	**1**
	5056130080	**Scheinwerfer**	**Headlight**	**Projecteur**	**Faro**	**1**
21	**5432030617**	**Scheinwerfer**	**Headlight**	**Projecteur**	**Faro**	**1**
22	**5016030601**	**Leuchte**	**Light**	**Lampe**	**Luz**	**1**
23	**5016008298**	**Leuchte**	**Light**	**Lampe**	**Luz**	**1**
24	**5016088251**	**Glühbirne**	**Bulb**	**Ampoule**	**Bombilla**	**1**

Elektrische Anlage mit Beleuchtung bis 08.2003 Electrical system with lighting up to 08-2003 Système électrique avec éclairage jusqu'à 08-2003 Sistema eléctrico c/ iluminación hasta 08-2003

Pos.	Artikelnr.	Bezeichnung	Designation	Désignation	Designación	Menge
25	**5016067241**	**Glühbirne**	**Bulb**	**Ampoule**	**Bombilla**	**1**
26	**5016073241**	**Glühbirne**	**Bulb**	**Ampoule**	**Bombilla**	**1**
27	**5016031604**	**Leuchte**	**Light**	**Lampe**	**Luz**	**1**
28	**5016031605**	**Leuchte**	**Light**	**Lampe**	**Luz**	**1**
	5016031605	**Leuchte**	**Light**	**Lampe**	**Luz**	**1**
	5016614011	**Glas**	**Window**	**Fenêtre**	**Ventana**	**1**
29	**5016071131**	**Glühbirne**	**Bulb**	**Ampoule**	**Bombilla**	**1**
30	**5432649702**	**Verbindung**	**Connection**	**Connexion**	**Conexión**	**1**
31	**5432200002**	**Schalter**	**Switch**	**Interrupteur**	**Interruptor**	**1**

Elektrische Anlage mit Beleuchtung ab 08.2003 Electrical system with lighting from 08-2003 onwards Système électrique avec éclairage de 08-2003 et au-delà Sistema eléctrico c/ iluminación desde 08-2003

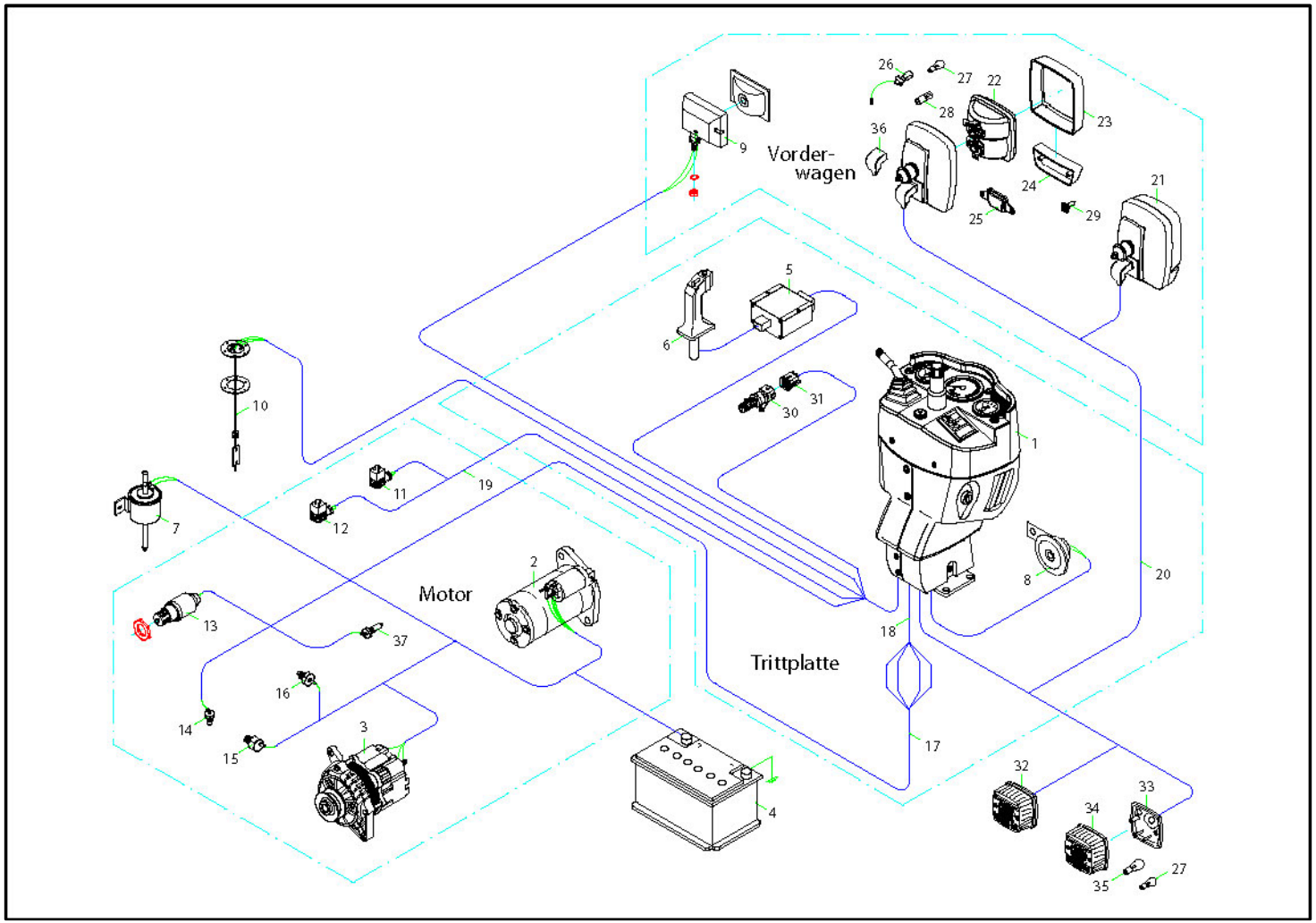

Elektrische Anlage mit Beleuchtung ab 08.2003 Electrical system with lighting from 08-2003 onwards Système électrique avec éclairage de 08-2003 et au-delà Sistema eléctrico c/ iluminación desde 08-2003

Pos.	Artikelnr.	Bezeichnung	Designation	Désignation	Designación	Menge
1	5206200001	Armaturenlenksäule	Steering column with instrument panel	Colonne de direction avec panneau d'instruments	Columna dirección c/ panel de instrum.	1,00
2	5747086600	Anlasser	Starter	Démarreur	Arrancador	1,00
	5747086501	Anlasser	Starter	Démarreur	Arrancador	1,00
	5747086601	Anlasser	Starter	Démarreur	Arrancador	1,00
	5747086600	Anlasser	Starter	Démarreur	Arrancador	1,00
3	5747046220	Lichtmaschine	Dynamo	Dynamo	Dínamo	1,00
	5747002006	Lichtmaschine	Dynamo	Dynamo	Dínamo	1,00
	5747871141	Lichtmaschine	Dynamo	Dynamo	Dínamo	1,00
	5747046221	Lichtmaschine	Dynamo	Dynamo	Dínamo	1,00
	5747871142	Lichtmaschine	Dynamo	Dynamo	Dínamo	1,00
4	5018009714	Batterie	Battery	Batterie	Batería	1,00
5	5148800033	Hebel	Lever	Levier	Palanca	1,00
	5962666665	Steuereinheit	Control unit	Unité de contrôle	Unidad de control	1,00
6	5148845094	Hebel	Lever	Levier	Palanca	1,00
	5962840056	Hebel	Lever	Levier	Palanca	1,00
7	5747506140	Pumpe	Pump	Pompe	Bomba	1,00
8	5016009106	Hupe	Horn	Klaxon	Bocina	1,00
9	5432009803	Scheinwerfer	Headlight	Projecteur	Faro	1,00
	5432009804	Glühbirne	Bulb	Ampoule	Bombilla	1,00

Elektrische Anlage mit Beleuchtung ab 08.2003 Electrical system with lighting from 08-2003 onwards Système électrique avec éclairage de 08-2003 et au-delà Sistema eléctrico c/ iluminación desde 08-2003

Pos.	Artikelnr.	Bezeichnung	Designation	Désignation	Designación	Menge
10	**5206231207**	**Tankgeber**	**Fuel level sensor**	**Capteur de niveau de carburant**	**Sensor del nivel de sensor**	**1,00**
11	**5390012011**	**Verbindung**	**Connection**	**Connexion**	**Conexión**	**1,00**
12	**5390002011**	**Verbindung**	**Connection**	**Connexion**	**Conexión**	**1,00**
13	**5747000461**	**Magnet**	**Magnet**	**Aimant**	**Imán**	**1,00**
	5747206420	**Magnet**	**Magnet**	**Aimant**	**Imán**	**1,00**
14	**5747000451**	**Schalter 403-11**	**Switch 403-11**	**Interrupteur 403-11**	**Interruptor 403 -11**	**1,00**
	5747246170	**Schalter**	**Switch**	**Interrupteur**	**Interruptor**	**1,00**
15	**5747000453**	**Temperaturgeber**	**Temperature sensor**	**Capteur de température**	**Sensor de temperatura**	**1,00**
	5747720480	**Temperaturgeber**	**Temperature sensor**	**Capteur de température**	**Sensor de temperatura**	**1,00**
16	**5118720026**	**Temperaturgeber**	**Temperature sensor**	**Capteur de température**	**Sensor de temperatura**	**1,00**
17	**5432261055**	**Kabelbaum**	**Cable harness**	**Faisceau de câbles**	**Disp. del cable de elevación**	**1,00**
18	**5206200031**	**Kabelbaum**	**Cable harness**	**Faisceau de câbles**	**Disp. del cable de elevación**	**1,00**
19	**5432333400**	**Kabelbaum**	**Cable harness**	**Faisceau de câbles**	**Disp. del cable de elevación**	**1,00**
20	**5056130060**	**Kabelbaum**	**Cable harness**	**Faisceau de câbles**	**Disp. del cable de elevación**	**1,00**
21	**5016996081**	**Scheinwerfer**	**Headlight**	**Projecteur**	**Faro**	**1,00**
22	**5016990185**	**Scheinwerfer**	**Headlight**	**Projecteur**	**Faro**	**1,00**

Elektrische Anlage mit Beleuchtung ab 08.2003 Electrical system with lighting from 08-2003 onwards Système électrique avec éclairage de 08-2003 et au-delà Sistema eléctrico c/ iluminación desde 08-2003

Pos.	Artikelnr.	Bezeichnung	Designation	Désignation	Designación	Menge
23	**5016990187**	**Halterung**	**Bracket**	**Équerre**	**Soporte**	**1,00**
24	**5016186001**	**Leuchte**	**Light**	**Lampe**	**Luz**	**1,00**
25	**5016186101**	**Leuchte**	**Light**	**Lampe**	**Luz**	**1,00**
26	**5432009804**	**Glühbirne**	**Bulb**	**Ampoule**	**Bombilla**	**1,00**
27	**5016073241**	**Glühbirne**	**Bulb**	**Ampoule**	**Bombilla**	**1,00**
28	**5016067241**	**Glühbirne**	**Bulb**	**Ampoule**	**Bombilla**	**1,00**
29	**5016007157**	**Glühbirne**	**Bulb**	**Ampoule**	**Bombilla**	**1,00**
30	**5432200002/0309**	**Schalter**	**Switch**	**Interrupteur**	**Interruptor**	**1,00**
31	**5432649702**	**Verbindung**	**Connection**	**Connexion**	**Conexión**	**1,00**
32	**5016031604**	**Leuchte**	**Light**	**Lampe**	**Luz**	**1,00**
33	**5016031605**	**Leuchte**	**Light**	**Lampe**	**Luz**	**1,00**
34	**5016614011**	**Glas**	**Window**	**Fenêtre**	**Ventana**	**1,00**
35	**5016071131**	**Glühbirne**	**Bulb**	**Ampoule**	**Bombilla**	**1,00**
36	**5016993988**	**Kappe**	**Cap**	**Couvercle**	**Tapa**	**1,00**
37	**5257331014**	**Temperaturgeber**	**Temperature sensor**	**Capteur de température**	**Sensor de temperatura**	**1,00**

Armaturenlenksäule Steering column with instrument panel Colonne de direction avec panneau d'instruments Columna dirección c/ panel de instrum.

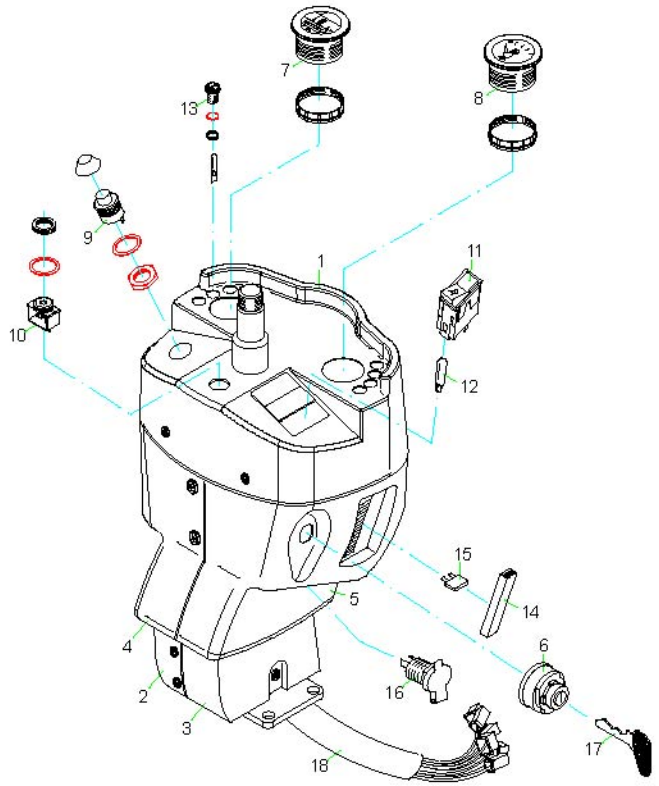

Armaturenlenksäule Steering column with instrument panel Colonne de direction avec panneau d'instruments Columna dirección c/ panel de instrum.

Pos.	Artikelnr.	Bezeichnung	Designation	Désignation	Designación	Menge
	5206213601	**Armaturenlenksäule**	**Steering column with instrument panel**	**Colonne de direction avec panneau d'instruments**	**Columna dirección c/ panel de instrum.**	**1**
1	**5206201144**	**Armaturenkonsole**	**Instrument console**	**Console d'instruments**	**Consola de instrumentos**	**1**
2	**5206201140**	**Verkleidung**	**Lining**	**Doublure**	**Revestimiento interior**	**1**
3	**5206201141**	**Verkleidung**	**Lining**	**Doublure**	**Revestimiento interior**	**1**
4	**5206201422**	**Verkleidung**	**Lining**	**Doublure**	**Revestimiento interior**	**1**
5	**5206201218**	**Verkleidung**	**Lining**	**Doublure**	**Revestimiento interior**	**1**
6	**5747201160**	**Zündschloß**	**Ignition switch**	**Commutateur d'allumage**	**Interruptor de encendido**	**1**
7	**5064009100**	**Betriebsstundenzähler**	**Working hours counter**	**Compteur des heures de travail**	**Contador de horas de trabajo**	**1**
8	**5206216802**	**Tankanzeige**	**Fuel level indicator**	**Indicateur de niveau de carburant**	**Indicador del nivel de combustible**	**1**
9	**5432009117**	**Schalter**	**Switch**	**Interrupteur**	**Interruptor**	**1**
10	**5747306091**	**Überwacher**	**Monitoring device**	**Dispositif de surveillance**	**Dispositivo de supervisión**	**1**
11	**5206235042**	**Schalter**	**Switch**	**Interrupteur**	**Interruptor**	**1**
12	**5432009802**	**Glühbirne**	**Bulb**	**Ampoule**	**Bombilla**	**1**
13	**5206214164**	**Leuchte**	**Light**	**Lampe**	**Luz**	**1**

Armaturenlenksäule Steering column with instrument panel Colonne de direction avec panneau d'instruments Columna dirección c/ panel de instrum.

Pos.	Artikelnr.	Bezeichnung	Designation	Désignation	Designación	Menge
	5206214153	**Leuchte**	**Light**	**Lampe**	**Luz**	**1**
	5206214152	**Leuchte**	**Light**	**Lampe**	**Luz**	**1**
	5206214151	**Leuchte**	**Light**	**Lampe**	**Luz**	**1**
	5206214157	**Leuchte**	**Light**	**Lampe**	**Luz**	**1**
	5206214156	**Leuchte**	**Light**	**Lampe**	**Luz**	**1**
	5206214158	**Leuchte**	**Light**	**Lampe**	**Luz**	**1**
	5206226049	**Glühbirne**	**Bulb**	**Ampoule**	**Bombilla**	**1**
14	**5654008275**	**Sicherungsdose**	**Fuse box**	**Boîte à fusible**	**Caja de fusibles**	**1**
15	**5016019660**	**Sicherung**	**Retainer**	**Dispositif de retenue**	**Retén**	**1**
	5016019661	**Sicherung**	**Retainer**	**Dispositif de retenue**	**Retén**	**1**
	5016029660	**Sicherung**	**Retainer**	**Dispositif de retenue**	**Retén**	**1**
16	**5118760011**	**Steckdose 2-polig**	**Plug socket 2-pole**	**Socle de fiche 2-pôles**	**Toma de enchufe de 2 polos**	**1**
17	**5747210060**	**Schlüssel**	**Key**	**Clé**	**Llave**	**1**
18	**5206200021**	**Kabelbaum**	**Cable harness**	**Faisceau de câbles**	**Disp. del cable de elevación**	**1**

Armaturentafel starr II Rigid instrument panel II Panneau d'instruments rigide II Panel de instrumentos rígido II

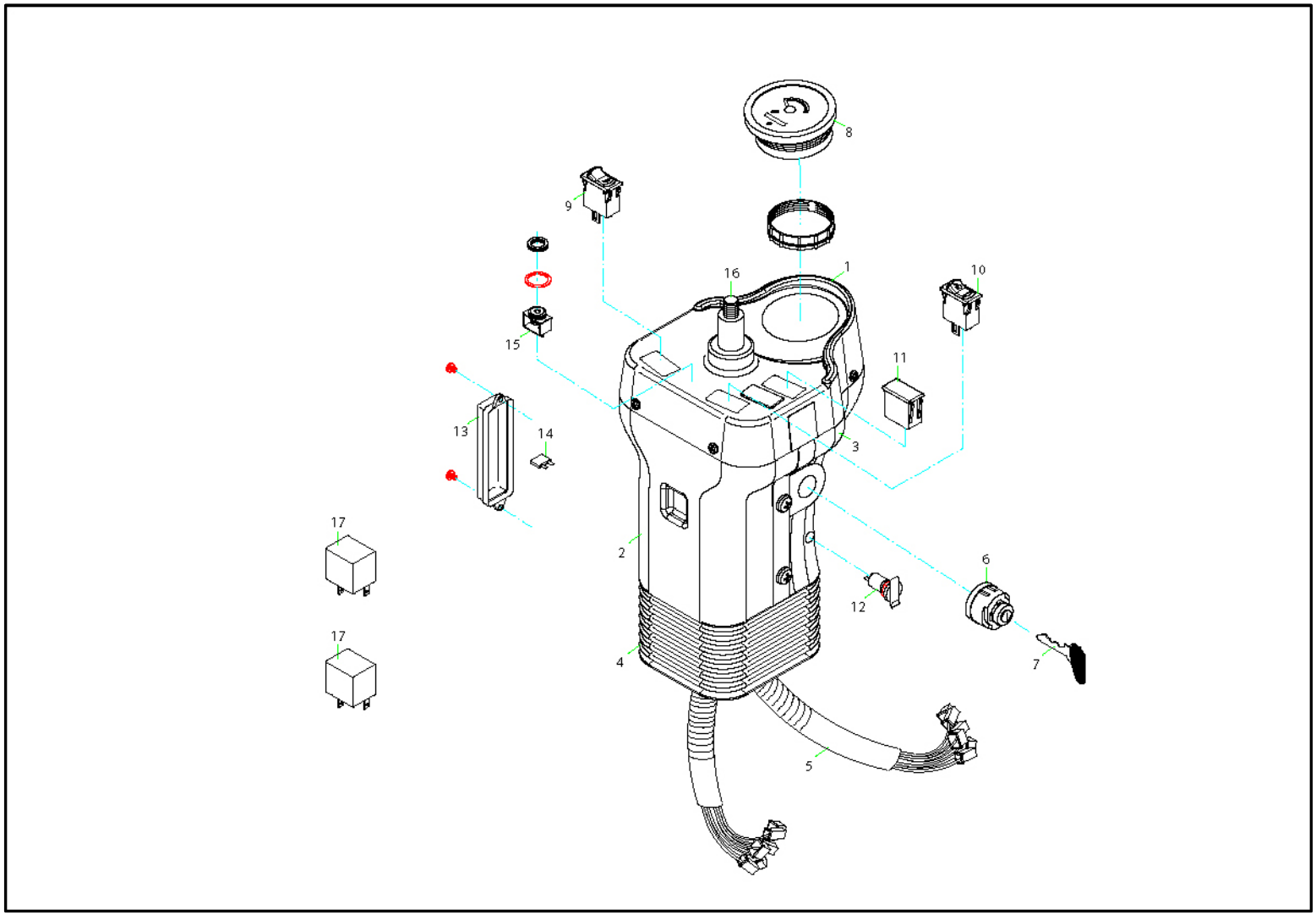

Armaturentafel starr II Rigid instrument panel II Panneau d'instruments rigide II Panel de instrumentos rígido II

Pos.	Artikelnr.	Bezeichnung	Designation	Désignation	Designación	Menge
	5118700647	**Armaturenlenksäule**	**Steering column with instrument panel**	**Colonne de direction avec panneau d'instruments**	**Columna dirección c/ panel de instrum.**	**1,00**
1	**5118721529**	**Armaturenkonsole**	**Instrument console**	**Console d'instruments**	**Consola de instrumentos**	**1,00**
2	**5118721530**	**Verkleidung**	**Lining**	**Doublure**	**Revestimiento interior**	**1,00**
3	**5118721531**	**Verkleidung**	**Lining**	**Doublure**	**Revestimiento interior**	**1,00**
4	**5118760130**	**Faltenbalg**	**Bellows**	**Soufflet**	**Fuelle**	**1,00**
5	**5118762004**	**Kabelbaum**	**Cable harness**	**Faisceau de câbles**	**Disp. del cable de elevación**	**1,00**
6	**5747201160**	**Zündschloß**	**Ignition switch**	**Commutateur d'allumage**	**Interruptor de encendido**	**1,00**
7	**5747210060**	**Schlüssel**	**Key**	**Clé**	**Llave**	**1,00**
8	**5118710038**	**Betriebsstundenzähler**	**Working hours counter**	**Compteur des heures de travail**	**Contador de horas de trabajo**	**1,00**
9	**5118780346**	**Schalter**	**Switch**	**Interrupteur**	**Interruptor**	**1,00**
10	**5118780340**	**Schalter**	**Switch**	**Interrupteur**	**Interruptor**	**1,00**
11	**5118700402**	**Stopfen**	**Plug**	**Prise**	**Enchufe**	**1,00**
12	**5118760011**	**Steckdose 2-polig**	**Plug socket 2-pole**	**Socle de fiche 2-pôles**	**Toma de enchufe de 2 polos**	**1,00**
13	**5118700002**	**Sicherungsdose**	**Fuse box**	**Boîte à fusible**	**Caja de fusibles**	**1,00**
14	**5016019659**	**Sicherung**	**Retainer**	**Dispositif de retenue**	**Retén**	**1,00**

Armaturentafel starr II Rigid instrument panel II Panneau d'instruments rigide II Panel de instrumentos rígido II

Pos.	Artikelnr.	Bezeichnung	Designation	Désignation	Designación	Menge
	5016019660	**Sicherung**	**Retainer**	**Dispositif de retenue**	**Retén**	**1,00**
	5016029660	**Sicherung**	**Retainer**	**Dispositif de retenue**	**Retén**	**1,00**
	5016019661	**Sicherung**	**Retainer**	**Dispositif de retenue**	**Retén**	**1,00**
	5016029662	**Sicherung**	**Retainer**	**Dispositif de retenue**	**Retén**	**1,00**
	5016019662	**Sicherung**	**Retainer**	**Dispositif de retenue**	**Retén**	**1,00**
15	**5747306091**	**Überwacher**	**Monitoring device**	**Dispositif de surveillance**	**Dispositivo de supervisión**	**1,00**
16	**5118701432**	**Lenksäule**	**Steering column**	**Colonne de direction**	**Columna de dirección**	**1,00**
17	**5016000002**	**Relais**	**Relais**	**Relais**	**Relé**	**1,00**

Armaturenlenksäule verstellbar Dashboard steering column adjustable Colonne de direction réglable du tableau de bord Tablero Columna dirección regulable

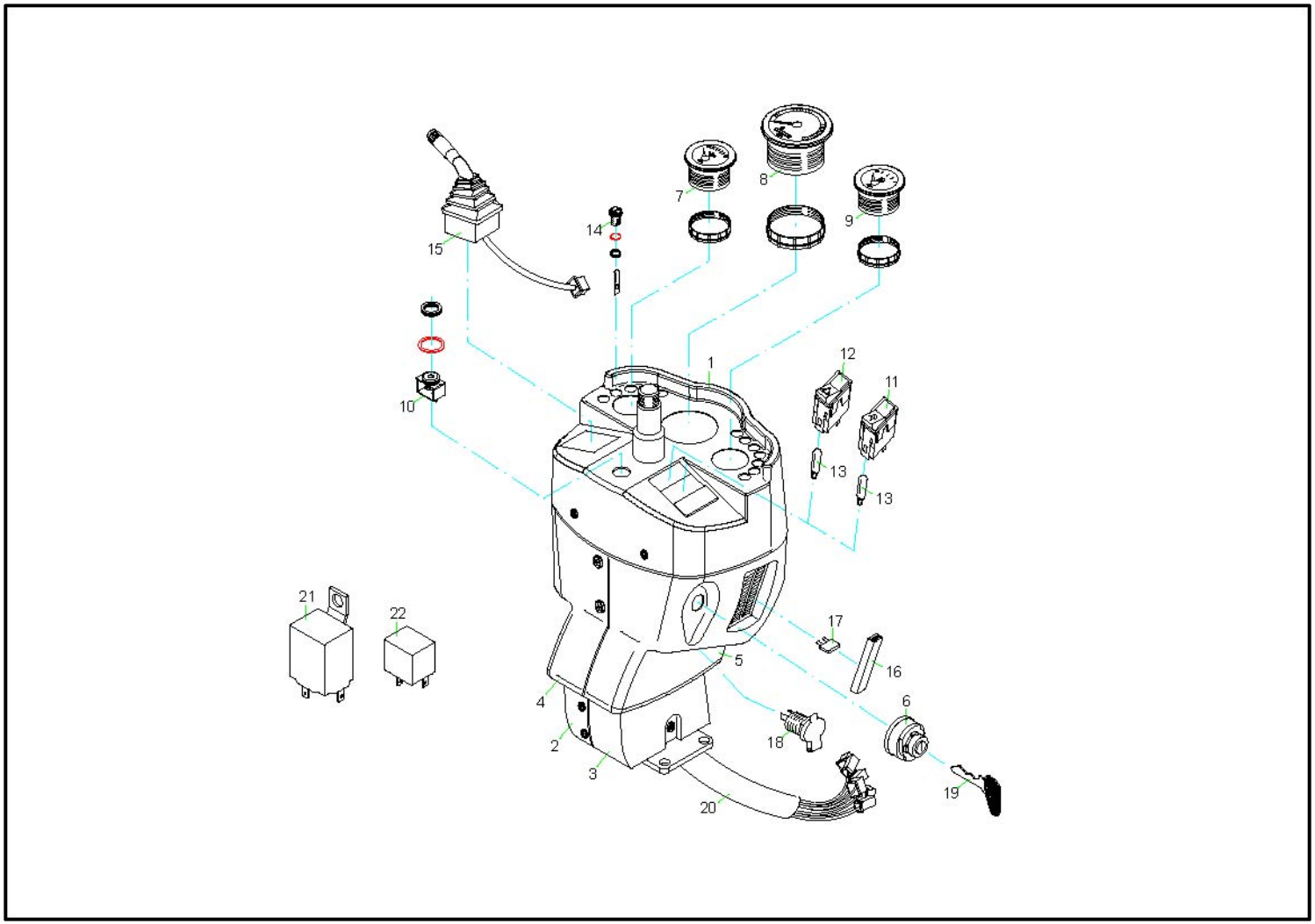

Armaturenlenksäule verstellbar Dashboard steering column adjustable Colonne de direction réglable du tableau de bord Tablero Columna dirección regulable

Pos.	Artikelnr.	Bezeichnung	Designation	Désignation	Designación	Menge
	5206213701	**Armaturenlenksäule**	**Steering column with instrument panel**	**Colonne de direction avec panneau d'instruments**	**Columna dirección c/ panel de instrum.**	**1**
1	**5206201451**	**Armaturenkonsole**	**Instrument console**	**Console d'instruments**	**Consola de instrumentos**	**1**
2	**5206201140**	**Verkleidung**	**Lining**	**Doublure**	**Revestimiento interior**	**1**
3	**5206201141**	**Verkleidung**	**Lining**	**Doublure**	**Revestimiento interior**	**1**
4	**5206201138**	**Verkleidung**	**Lining**	**Doublure**	**Revestimiento interior**	**1**
5	**5206201142**	**Verkleidung**	**Lining**	**Doublure**	**Revestimiento interior**	**1**
6	**5747201160**	**Zündschloß**	**Ignition switch**	**Commutateur d'allumage**	**Interruptor de encendido**	**1**
7	**5206216901**	**Temperaturanzeige**	**Temperature gauge**	**Gauge de température**	**Medidor temperatura**	**1**
8	**5206216819**	**Betriebsstundenzähler**	**Working hours counter**	**Compteur des heures de travail**	**Contador de horas de trabajo**	**1**
9	**5206216802**	**Tankanzeige**	**Fuel level indicator**	**Indicateur de niveau de carburant**	**Indicador del nivel de combustible**	**1**
10	**5747306091**	**Überwacher**	**Monitoring device**	**Dispositif de surveillance**	**Dispositivo de supervisión**	**1**
11	**5206235042**	**Schalter**	**Switch**	**Interrupteur**	**Interruptor**	**1**
12	**5206235043**	**Schalter**	**Switch**	**Interrupteur**	**Interruptor**	**1**

Armaturenlenksäule verstellbar Dashboard steering column adjustable Colonne de direction réglable du tableau de bord Tablero Columna dirección regulable

Pos.	Artikelnr.	Bezeichnung	Designation	Désignation	Designación	Menge
13	**5432009802**	**Glühbirne**	**Bulb**	**Ampoule**	**Bombilla**	**1**
14	**5206214164**	**Leuchte**	**Light**	**Lampe**	**Luz**	**1**
	5206214153	**Leuchte**	**Light**	**Lampe**	**Luz**	**1**
	5206214157	**Leuchte**	**Light**	**Lampe**	**Luz**	**1**
	5206214152	**Leuchte**	**Light**	**Lampe**	**Luz**	**1**
	5206214154	**Leuchte**	**Light**	**Lampe**	**Luz**	**1**
	5206214151	**Leuchte**	**Light**	**Lampe**	**Luz**	**1**
	5206214156	**Leuchte**	**Light**	**Lampe**	**Luz**	**1**
	5206214158	**Leuchte**	**Light**	**Lampe**	**Luz**	**1**
	5206214161	**Leuchte**	**Light**	**Lampe**	**Luz**	**1**
	5206214163	**Leuchte**	**Light**	**Lampe**	**Luz**	**1**
	5206214162	**Leuchte**	**Light**	**Lampe**	**Luz**	**1**
	5206214157	**Leuchte**	**Light**	**Lampe**	**Luz**	**1**
	5206214156	**Leuchte**	**Light**	**Lampe**	**Luz**	**1**
	5206226049	**Glühbirne**	**Bulb**	**Ampoule**	**Bombilla**	**1**
15	**5118740526**	**Schalter**	**Switch**	**Interrupteur**	**Interruptor**	**1**
16	**5654008275**	**Sicherungsdose**	**Fuse box**	**Boîte à fusible**	**Caja de fusibles**	**1**
17	**5016019660**	**Sicherung**	**Retainer**	**Dispositif de retenue**	**Retén**	**1**
	5016029660	**Sicherung**	**Retainer**	**Dispositif de retenue**	**Retén**	**1**

Armaturenlenksäule verstellbar Dashboard steering column adjustable Colonne de direction réglable du tableau de bord Tablero Columna dirección regulable

Pos.	Artikelnr.	Bezeichnung	Designation	Désignation	Designación	Menge
	5016019661	**Sicherung**	**Retainer**	**Dispositif de retenue**	**Retén**	**1**
18	**5118760011**	**Steckdose 2-polig**	**Plug socket 2-pole**	**Socle de fiche 2-pôles**	**Toma de enchufe de 2 polos**	**1**
19	**5747210060**	**Schlüssel**	**Key**	**Clé**	**Llave**	**1**
20	**5206200031**	**Kabelbaum**	**Cable harness**	**Faisceau de câbles**	**Disp. del cable de elevación**	**1**
21	**5118700601**	**Relais**	**Relais**	**Relais**	**Relé**	**1**
22	**5016000002**	**Relais**	**Relais**	**Relais**	**Relé**	**1**

Stromlaufplan mit Beleuchtung Wiring diagram with illumination Diagramme de filage avec éclairage Diagrama de cableado con iluminación

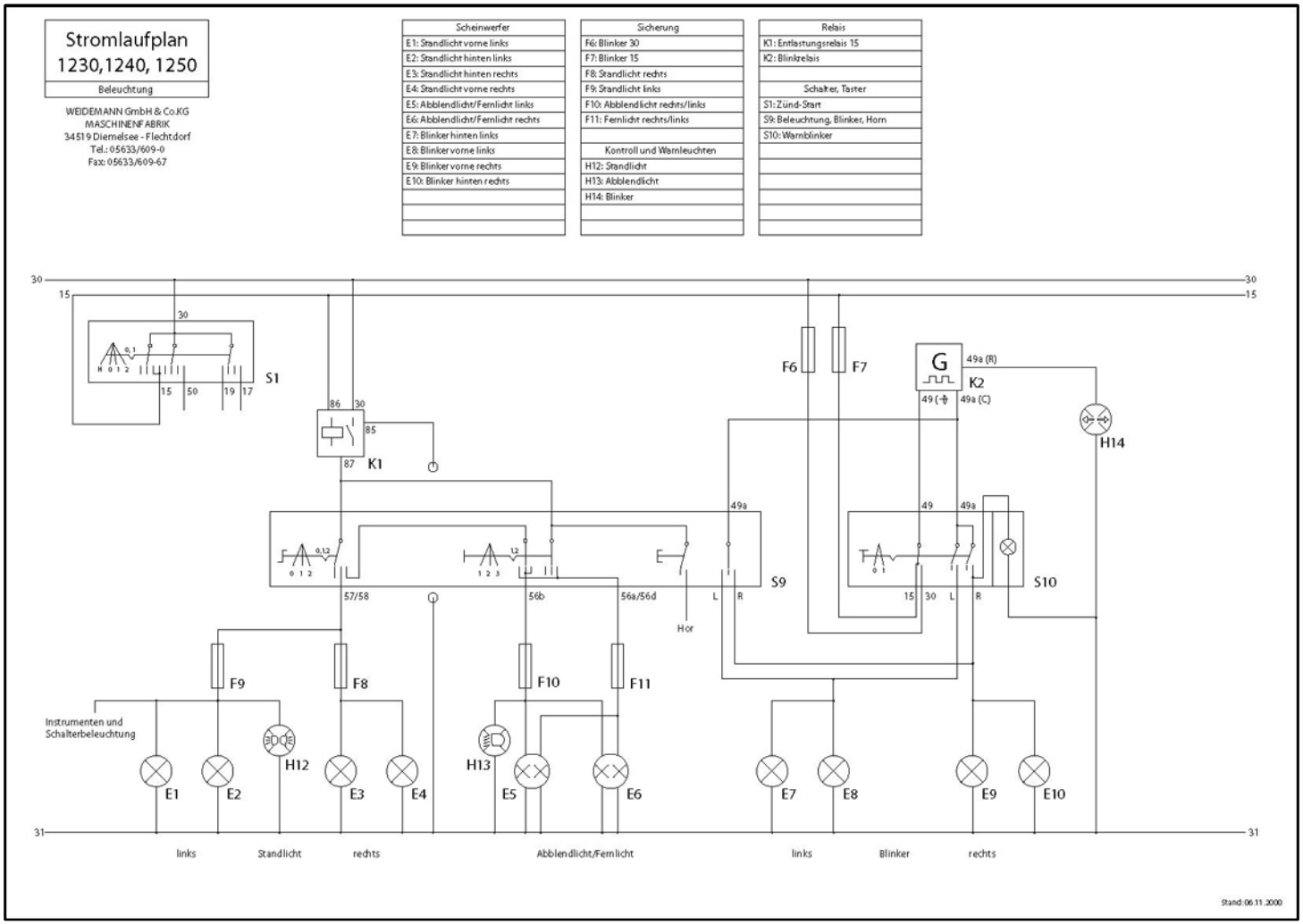

Stromlaufplan mit Beleuchtung Wiring diagram with illumination Diagramme de filage avec éclairage Diagrama de cableado con iluminación

Bezeichnung	Designation	Désignation	Designación
Stromlaufplan	**Wiring diagram**	**Diagramme de filage**	**Diagrama de cableado**

Stromlaufplan starre Lenksäule Wiring diagram right steering column Diagramme de filage colonne de direction droite Diagrama de cableado colum.direcc.derecha

Stromlaufplan
1240, 1250
starre Armaturenlenksäule

WEIDEMANN GmbH & Co.KG
MASCHINENFABRIK
34519 Diemelsee - Flechtdorf
Tel.: 05633/609-0
Fax: 05633/609-67

Steuergerät
A: Multibox, Fahrautomatik
Umsetzer
B2: Signalhorn
Scheinwerfer
E: Arbeitsscheinwerfer
Sicherung
F1: Multibox
F2: Kontrollleuchten, Instrumente
F3: Arbeitsscheinwerfer, Horn
F4: Absteller, Generator, Kraftstp.

F5: 15 an Steckgehäuse Nr 12
F6: Steckanschluß
Stromversorgung
G1: Generator
G2: Batterie (12V)
Kontroll und Warnleuchten
H1: Generator
H2: Motortemperatur
H3: Kraftstoffreserve
H4: Motoröldruck
H5: Feststellbremse
H6: Vorglühüberwachung

H7: Fahrtrichtung vorwärts
H8: Fahrtrichtung rückwärts
Motor
M: Starter
Instrument
P1: Betriebsstundenzähler
P2: Kraftstoffanzeige
Widerstand
R1: Glühstiftkerzen
R2: Vorglühüberwacher
R3: Kraftstoffankgeber

Schalter, Taster
S1: Zünd-Start
S2: Motortemperatur
S3: Kraftstoffreserve
S4: Motoröldruck
S5: Feststellbremse
S6: Multihebel, Fahrautomatik
S7: Arbeitsscheinwerfer
S8: Signalhorn
Anschluß
X: Steckanschluß 12V

Magnetventil
Y1: Kraftstoffpumpe
Y2: Absteller
Y3: Fahrtrichtung vorwärts
Y4: Fahrtrichtung rückwärts

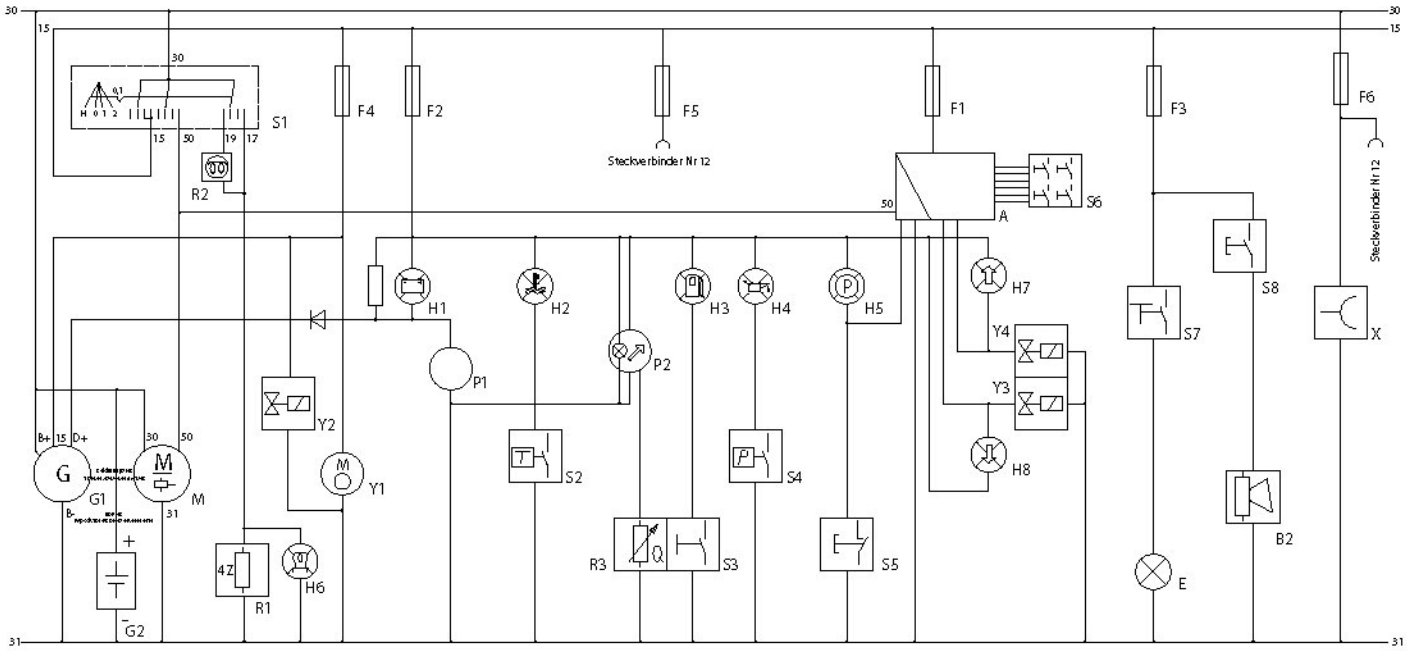

Stromlaufplan starre Lenksäule Wiring diagram right steering column Diagramme de filage colonne de direction droite Diagrama de cableado colum.direcc.derecha

Bezeichnung	Designation	Désignation	Designación
Stromlaufplan	**Wiring diagram**	**Diagramme de filage**	**Diagrama de cableado**

Stromlaufplan verstellbare Lenksäule Wiring diagram adjustable steering column Diagramme de filage colonne de direction ajustable Diagrama de cableado colum.direcc.regul.

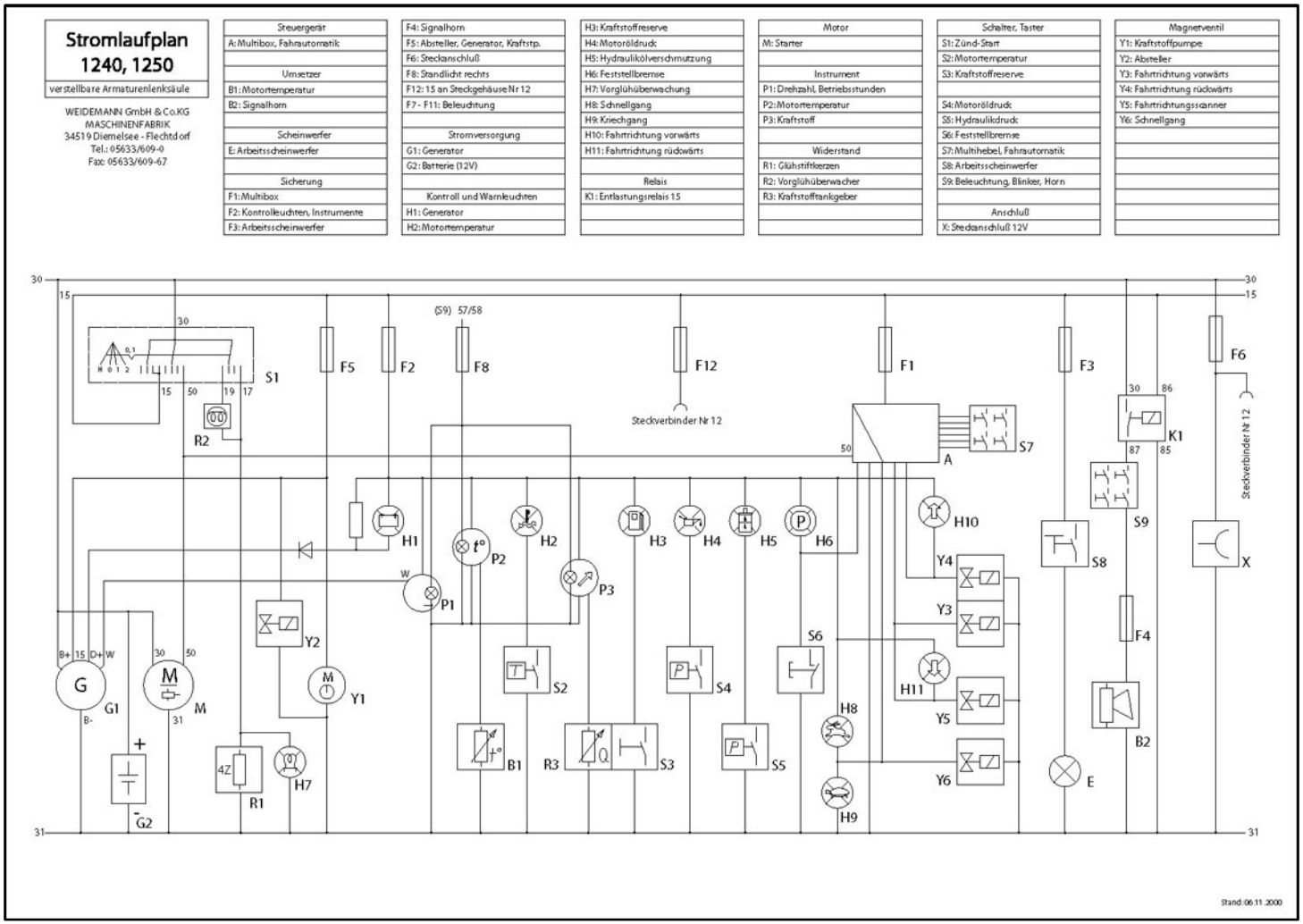

Stromlaufplan verstellbare Lenksäule Wiring diagram adjustable steering column Diagramme de filage colonne de direction ajustable Diagrama de cableado colum.direcc.regul.

Bezeichnung	Designation	Désignation	Designación
Stromlaufplan	**Wiring diagram**	**Diagramme de filage**	**Diagrama de cableado**

Hydraulikschaltplan Hydraulic circuit diagram Diagramme de circuit hydraulique Diagrama de circuito hidráulico

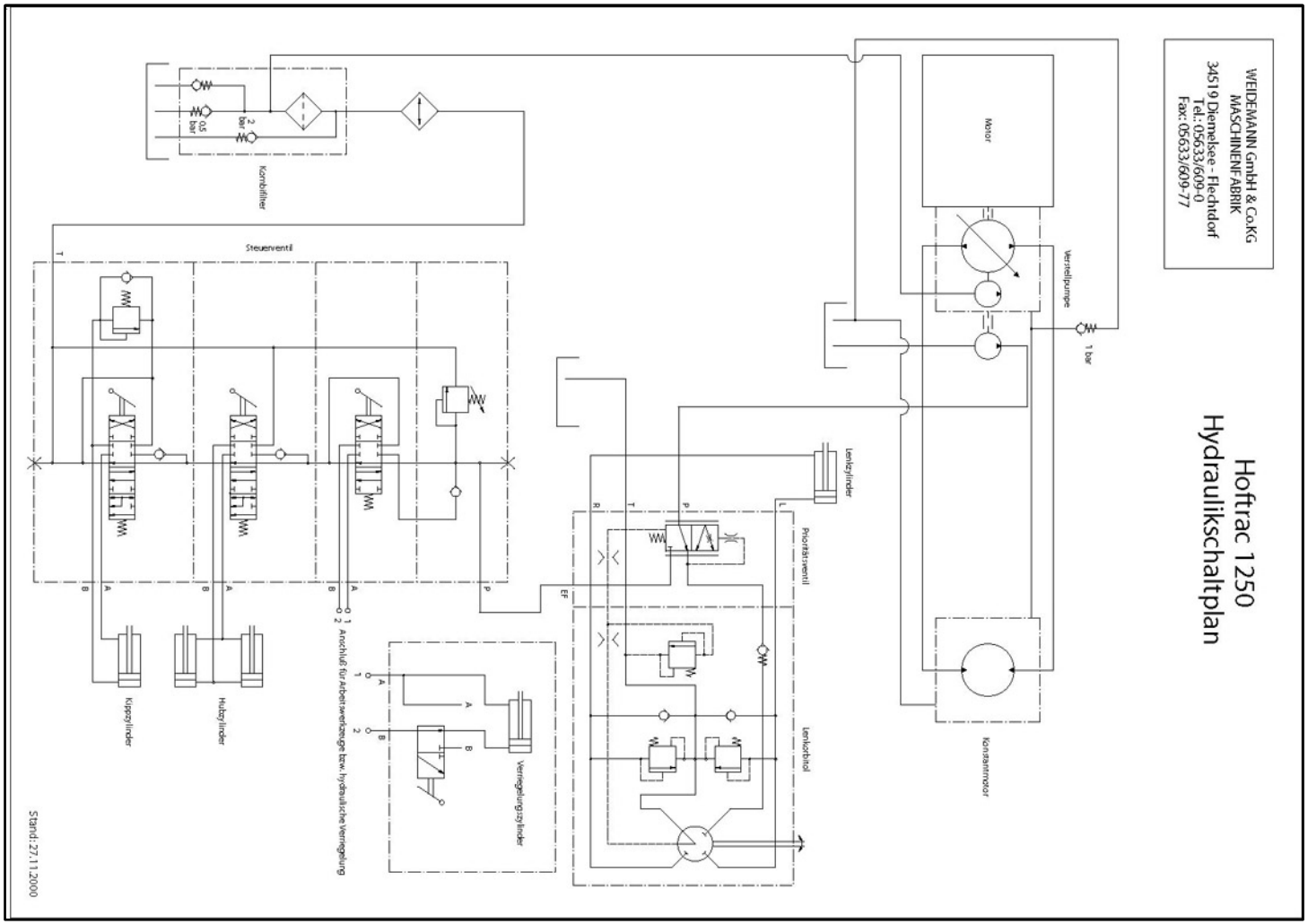

Hydraulikschaltplan Hydraulic circuit diagram Diagramme de circuit hydraulique Diagrama de circuito hidráulico

Bezeichnung	Designation	Désignation	Designación
Hydraulikschaltplan	**Hydraulic circuit diagram**	**Diagramme de circuit hydraulique**	**Diagrama de circuito hidráulico**

Ölpumpe Oil pump Pompe à huile Bomba de aceite

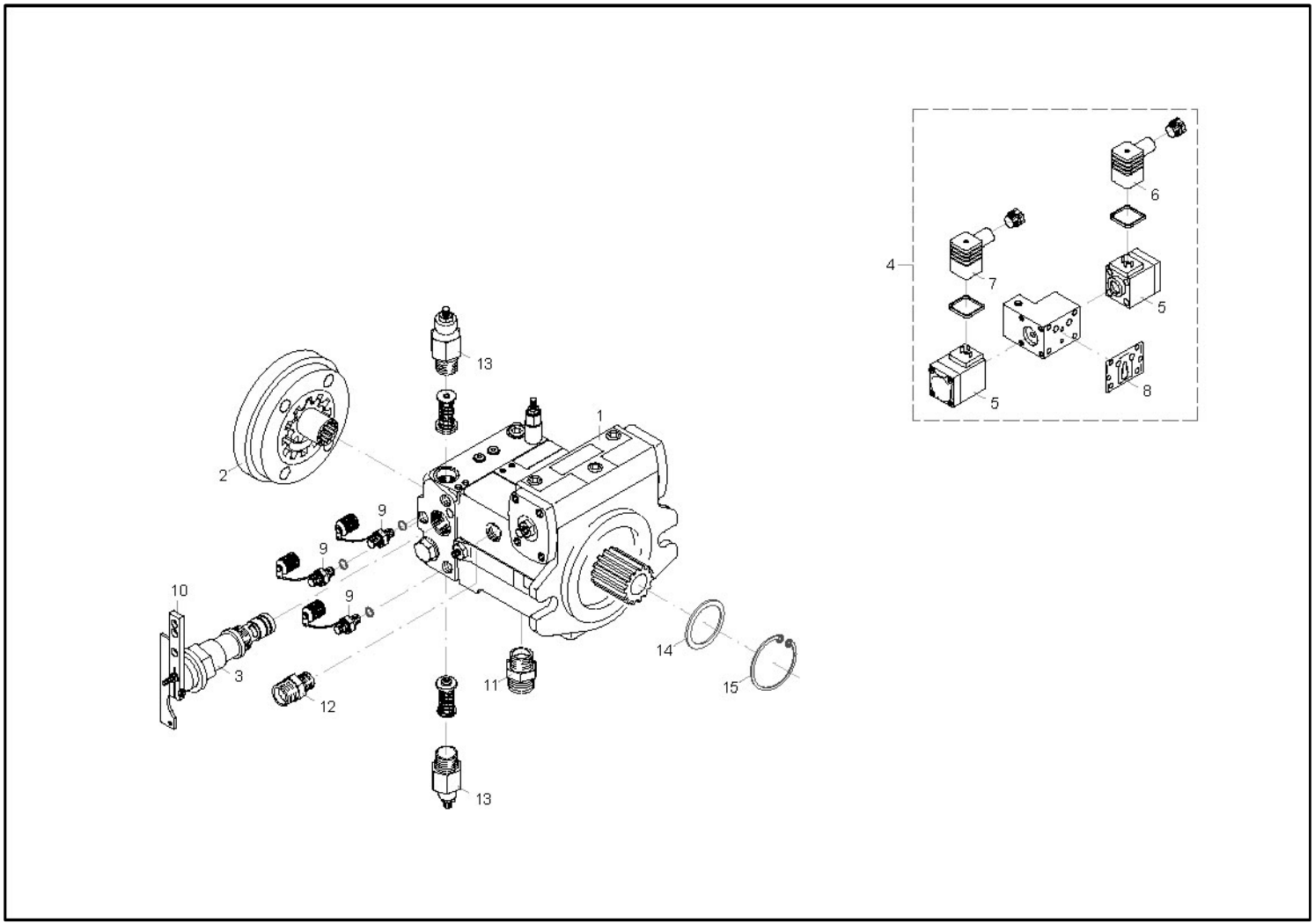

Ölpumpe Oil pump Pompe à huile Bomba de aceite

Pos.	Artikelnr.	Bezeichnung	Designation	Désignation	Designación	Menge
1	5011000559/0206	Ölpumpe	Oil pump	Pompe à huile	Bomba de aceite	1,00
	5011000560	Ölpumpe	Oil pump	Pompe à huile	Bomba de aceite	1,00
	5011008252	Dichtsatz	Service kit	Trousse de service	Kit de servicio	1,00
2	5011608397	Pumpe	Pump	Pompe	Bomba	1,00
3	5011002509	Inchpatrone	Inching valve	Soupape d'opération pas-à-pas	Válvula de marcha lenta	1,00
4	5011600078	Ventil	Valve	Soupape	Válvula	1,00
5	5011428265	Magnet	Magnet	Aimant	Imán	1,00
6	5390012011	Verbindung	Connection	Connexion	Conexión	1,00
7	5390002011	Verbindung	Connection	Connexion	Conexión	1,00
8	5011416004	Dichtung	Gasket	Garniture	Junta de estanqueidad	1,00
9	5444002161	Verschraubung	Screw coupling	Couplage fileté	Acoplamiento roscado	1,00
10	6000401723	Hebel	Lever	Levier	Palanca	1,00
11	5444008011	Verschraubung	Screw coupling	Couplage fileté	Acoplamiento roscado	1,00
12	5055008003	Verschraubung	Screw coupling	Couplage fileté	Acoplamiento roscado	1,00
13	5011016400	Ventil	Valve	Soupape	Válvula	1,00
14	5011830742	Wellendichtring	Sealing ring	Bague de scellement	Anillo de sellado	1,00
15	9047205420	Ring	Ring	Anneau	Anillo	1,00

Verstellpumpe A4VG40DA Variable delivery pump A4VG40DA Pompe à débit variable A4VG40DA Bomba distribución variable A4VG40DA

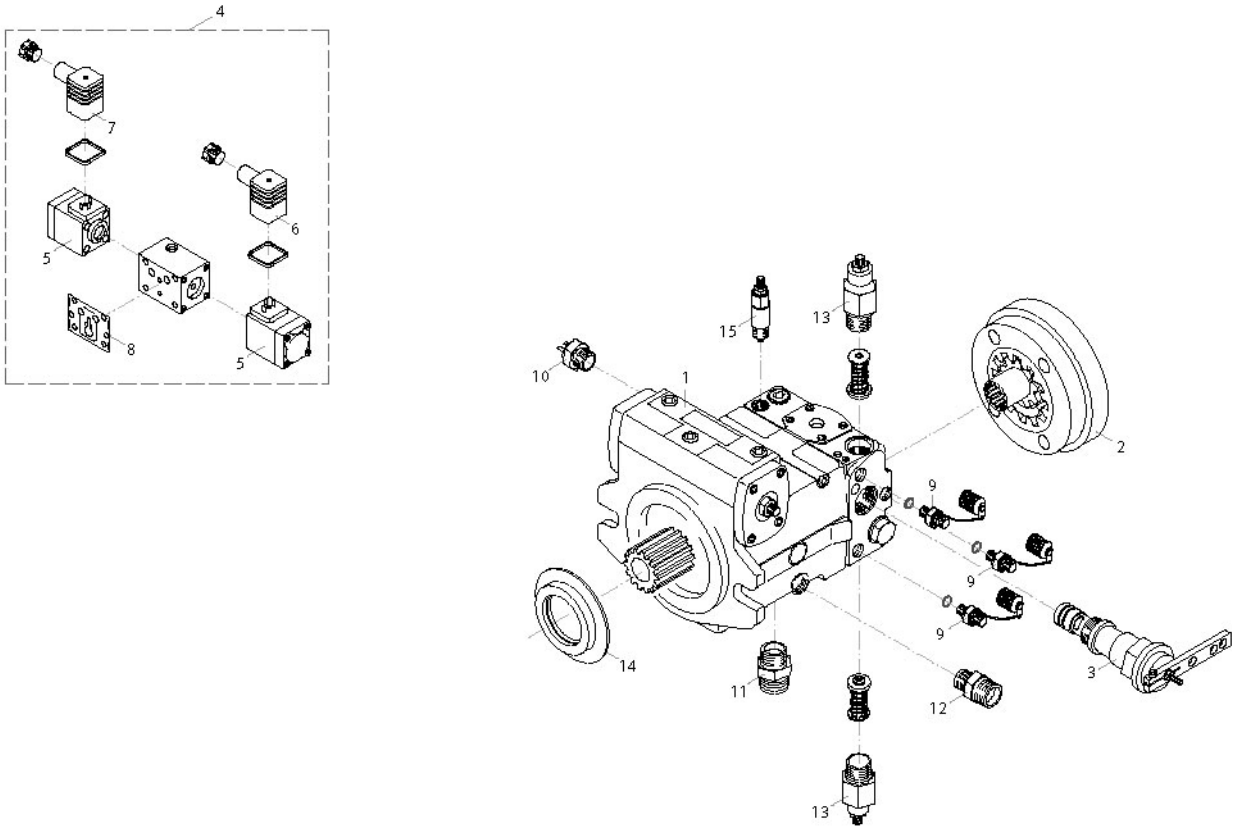

Verstellpumpe A4VG40DA Variable delivery pump A4VG40DA Pompe à débit variable A4VG40DA Bomba distribución variable A4VG40DA

Pos.	Artikelnr.	Bezeichnung	Designation	Désignation	Designación	Menge
1	5011020826/0206	Ölpumpe	Oil pump	Pompe à huile	Bomba de aceite	1
	5011020827	Ölpumpe	Oil pump	Pompe à huile	Bomba de aceite	1
	5011120826	Dichtsatz	Service kit	Trousse de service	Kit de servicio	1
2	5011441838	Pumpe	Pump	Pompe	Bomba	1
3	5011003344	Inchpatrone	Inching valve	Soupape d'opération pas-à-pas	Válvula de marcha lenta	1
4	5011600078	Ventil	Valve	Soupape	Válvula	1
5	5011428265	Magnet	Magnet	Aimant	Imán	1
6	5390002011	Verbindung	Connection	Connexion	Conexión	1
7	5390012011	Verbindung	Connection	Connexion	Conexión	1
8	5011443724	Dichtung	Gasket	Garniture	Junta de estanqueidad	1
9	5444002161	Verschraubung	Screw coupling	Couplage fileté	Acoplamiento roscado	1
10	5009009873	Temperaturgeber	Temperature sensor	Capteur de température	Sensor de temperatura	1
11	5444008011	Verschraubung	Screw coupling	Couplage fileté	Acoplamiento roscado	1
12	5055008003	Verschraubung	Screw coupling	Couplage fileté	Acoplamiento roscado	1
13	5011016400	Ventil	Valve	Soupape	Válvula	1
14	5011831284	Wellendichtring	Sealing ring	Bague de scellement	Anillo de sellado	1
15	5011447281	Ventil	Valve	Soupape	Válvula	1

Fahrhydraulik P26/27 bis 08.2002 Drive hydraulics P26/27 up to 08-2002 Entraînement hydraulique P26/27 jusqu'à 08-2002 Hidráulica de accionamiento P26/27 hasta 08-2002

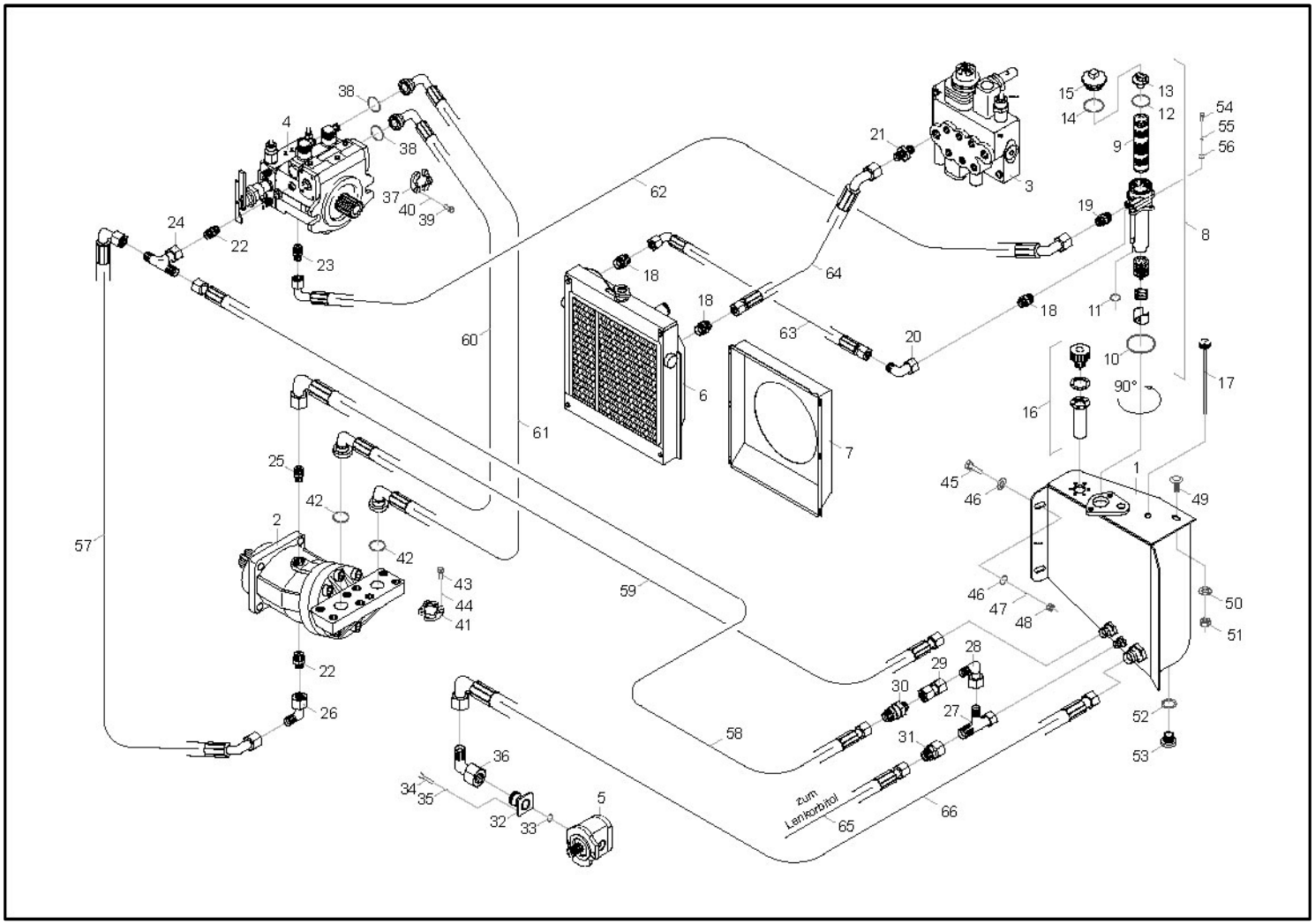

Fahrhydraulik P26/27 bis 08.2002 Drive hydraulics P26/27 up to 08-2002 Entraînement hydraulique P26/27 jusqu'à 08-2002 Hidráulica de accionamiento P26/27 hasta 08-2002

Pos.	Artikelnr.	Bezeichnung	Designation	Désignation	Designación	Menge
1	6123013000	Tank	Tank	Réservoir	Tanque	1
2	5011027170	Ölmotor	Hydraulic motor	Moteur hydraulique	Motor hidráulico	1
	5011027171	Ölmotor	Hydraulic motor	Moteur hydraulique	Motor hidráulico	1
	5011409720	Dichtsatz	Service kit	Trousse de service	Kit de servicio	1
3	5035632068	Ventil	Valve	Soupape	Válvula	1
	5035632069	Ventil	Valve	Soupape	Válvula	1
	5035801010	Dichtsatz	Service kit	Trousse de service	Kit de servicio	1
	5035632191	Ventil	Valve	Soupape	Válvula	1
	5035632192	Ventil	Valve	Soupape	Válvula	1
	5012801370	Dichtsatz	Service kit	Trousse de service	Kit de servicio	1
4	5011000559/0206	Ölpumpe	Oil pump	Pompe à huile	Bomba de aceite	1
	5011000560	Ölpumpe	Oil pump	Pompe à huile	Bomba de aceite	1
	5011008252	Dichtsatz	Service kit	Trousse de service	Kit de servicio	1
5	5625000014	Pumpe	Pump	Pompe	Bomba	1
	5489030637	Dichtsatz	Service kit	Trousse de service	Kit de servicio	1
6	5168492003	Kühler	Cooler	Refroidisseur	Enfriador	1
	5168838820	Wasserkühler	Watercooler	Refroidisseur à eau	Refrigerante de agua	1
	5065645017	Wasserkühler	Watercooler	Refroidisseur à eau	Refrigerante de agua	1
	5168955427	Ölkühler	Oil cooler	Refroidisseur d'huile	Refrigerador de aceite	1

Fahrhydraulik P26/27 bis 08.2002 Drive hydraulics P26/27 up to 08-2002 Entraînement hydraulique P26/27 jusqu'à 08-2002 Hidráulica de accionamiento P26/27 hasta 08-2002

Pos.	Artikelnr.	Bezeichnung	Designation	Désignation	Designación	Menge
	5065664117	**Ölkühler**	**Oil cooler**	**Refroidisseur d'huile**	**Refrigerador de aceite**	**1**
7	**6123005070**	**Haube**	**Cover**	**Couvercle**	**Cubierta**	**1**
	6105505070	**Haube**	**Cover**	**Couvercle**	**Cubierta**	**1**
8	**5108009058**	**Filter**	**Filter**	**Filtre**	**Filtro**	**1**
9	**5108009057**	**Filter**	**Filter**	**Filtre**	**Filtro**	**1**
10	**5108070844**	**Ring**	**Ring**	**Anneau**	**Anillo**	**1**
11	**5108070194**	**Ring**	**Ring**	**Anneau**	**Anillo**	**1**
12	**5108070723**	**Ring**	**Ring**	**Anneau**	**Anillo**	**1**
13	**5108840103**	**Stutzen**	**Muff**	**Manchon**	**Manguito**	**1**
14	**5108310841**	**Dichtung**	**Gasket**	**Garniture**	**Junta de estanqueidad**	**1**
15	**5108030201**	**Deckel**	**Cover**	**Couvercle**	**Cubierta**	**1**
16	**5108081791**	**Stutzen**	**Muff**	**Manchon**	**Manguito**	**1**
17	**5069474090**	**Ölmeßstab**	**Dipstick**	**Gauge à huile**	**Varilla medición de nivel**	**1**
18	**5444000015**	**Verschraubung**	**Screw coupling**	**Couplage fileté**	**Acoplamiento roscado**	**1**
19	**5055002234**	**Verschraubung**	**Screw coupling**	**Couplage fileté**	**Acoplamiento roscado**	**1**
20	**5055000018**	**Verschraubung**	**Screw coupling**	**Couplage fileté**	**Acoplamiento roscado**	**1**
21	**5055008018**	**Verschraubung**	**Screw coupling**	**Couplage fileté**	**Acoplamiento roscado**	**1**

Fahrhydraulik P26/27 bis 08.2002 Drive hydraulics P26/27 up to 08-2002 Entraînement hydraulique P26/27 jusqu'à 08-2002 Hidráulica de accionamiento P26/27 hasta 08-2002

Pos.	Artikelnr.	Bezeichnung	Designation	Désignation	Designación	Menge
22	**5055008003**	**Verschraubung**	**Screw coupling**	**Couplage fileté**	**Acoplamiento roscado**	**1**
23	**5444008011**	**Verschraubung**	**Screw coupling**	**Couplage fileté**	**Acoplamiento roscado**	**1**
24	**5055000389**	**Verschraubung**	**Screw coupling**	**Couplage fileté**	**Acoplamiento roscado**	**1**
25	**5055001733**	**Verschraubung**	**Screw coupling**	**Couplage fileté**	**Acoplamiento roscado**	**1**
26	**5055008041**	**Verschraubung**	**Screw coupling**	**Couplage fileté**	**Acoplamiento roscado**	**1**
27	**5055008035**	**Verschraubung**	**Screw coupling**	**Couplage fileté**	**Acoplamiento roscado**	**1**
28	**5055008041**	**Verschraubung**	**Screw coupling**	**Couplage fileté**	**Acoplamiento roscado**	**1**
29	**5055000384**	**Verschraubung**	**Screw coupling**	**Couplage fileté**	**Acoplamiento roscado**	**1**
30	**5055030911**	**Ventil**	**Valve**	**Soupape**	**Válvula**	**1**
31	**5055008060**	**Verschraubung**	**Screw coupling**	**Couplage fileté**	**Acoplamiento roscado**	**1**
32	**5055001731**	**Verschraubung**	**Screw coupling**	**Couplage fileté**	**Acoplamiento roscado**	**1**
33	**5064008092**	**Ring**	**Ring**	**Anneau**	**Anillo**	**1**
34	**9476206022**	**Schraube**	**Bolt**	**Boulon**	**Perno**	**1**
35	**9012706000**	**Federring**	**Spring washer**	**Rondelle de ressort**	**Arandela de resorte**	**1**

Fahrhydraulik P26/27 bis 08.2002 Drive hydraulics P26/27 up to 08-2002 Entraînement hydraulique P26/27 jusqu'à 08-2002 Hidráulica de accionamiento P26/27 hasta 08-2002

Pos.	Artikelnr.	Bezeichnung	Designation	Désignation	Designación	Menge
36	**5055008043**	**Verschraubung**	**Screw coupling**	**Couplage fileté**	**Acoplamiento roscado**	**1**
37	**5444008120**	**Halter**	**Bracket**	**Équerre**	**Soporte**	**1**
38	**5064007332**	**Ring**	**Ring**	**Anneau**	**Anillo**	**1**
39	**9401710035**	**Schraube**	**Bolt**	**Boulon**	**Perno**	**1**
40	**9012710000**	**Federring**	**Spring washer**	**Rondelle de ressort**	**Arandela de resorte**	**1**
41	**5444008121**	**Halter**	**Bracket**	**Équerre**	**Soporte**	**1**
42	**5064007331**	**Ring**	**Ring**	**Anneau**	**Anillo**	**1**
43	**9401712040**	**Schraube**	**Bolt**	**Boulon**	**Perno**	**1**
44	**9012712000**	**Federring**	**Spring washer**	**Rondelle de ressort**	**Arandela de resorte**	**1**
45	**9401710035**	**Schraube**	**Bolt**	**Boulon**	**Perno**	**1**
46	**9052210304**	**Scheibe**	**Washer**	**Rondelle**	**Disco**	**1**
47	**9012710000**	**Federring**	**Spring washer**	**Rondelle de ressort**	**Arandela de resorte**	**1**
48	**9403210150**	**Mutter**	**Nut**	**Écrou**	**Tuerca**	**1**
49	**9867708025**	**Schraube**	**Bolt**	**Boulon**	**Perno**	**1**
50	**9052208252**	**Scheibe**	**Washer**	**Rondelle**	**Disco**	**1**
51	**9098008000**	**Mutter**	**Nut**	**Écrou**	**Tuerca**	**1**
52	**9760322027**	**!!! Artikelnr.: 9760322028 !!!**	**!!! Part number: 9760322028 !!!**	**!!! No. pièce : 9760322028 !!!**	**!!! Número de parte: 9760322028 !!!**	**1**
53	**9090818115**	**Schraube**	**Bolt**	**Boulon**	**Perno**	**1**
54	**9401710035**	**Schraube**	**Bolt**	**Boulon**	**Perno**	**1**

Fahrhydraulik P26/27 bis 08.2002 Drive hydraulics P26/27 up to 08-2002 Entraînement hydraulique P26/27 jusqu'à 08-2002 Hidráulica de accionamiento P26/27 hasta 08-2002

Pos.	Artikelnr.	Bezeichnung	Designation	Désignation	Designación	Menge
55	**9012710000**	**Federring**	**Spring washer**	**Rondelle de ressort**	**Arandela de resorte**	**1**
56	**9708910000**	**Scheibe**	**Washer**	**Rondelle**	**Disco**	**1**
57	**5711207265**	**Schlauch**	**Hose**	**Boyau**	**Manguera**	**1**
58	**5711206611**	**Schlauch**	**Hose**	**Boyau**	**Manguera**	**1**
	5710807699	**Schlauch**	**Hose**	**Boyau**	**Manguera**	**1**
59	**5711614021**	**Schlauch**	**Hose**	**Boyau**	**Manguera**	**1**
60	**5742006961**	**Schlauch**	**Hose**	**Boyau**	**Manguera**	**1**
61	**5742006969**	**Schlauch**	**Hose**	**Boyau**	**Manguera**	**1**
62	**5712009195**	**Schlauch**	**Hose**	**Boyau**	**Manguera**	**1**
63	**5711603229**	**Schlauch**	**Hose**	**Boyau**	**Manguera**	**1**
64	**5711615041**	**Schlauch**	**Hose**	**Boyau**	**Manguera**	**1**
65	**5710819021**	**Schlauch**	**Hose**	**Boyau**	**Manguera**	**1**
66	**5712512929**	**Schlauch**	**Hose**	**Boyau**	**Manguera**	**1**

Fahrhydraulik P26/27 ab 08.2002 Drive hydraulics P26/27 from 08-2002 onwards Entraînement hydraulique P26/27 de 08-2002 et au-delà Hidráulica de accionamiento P26/27desde 08-2002

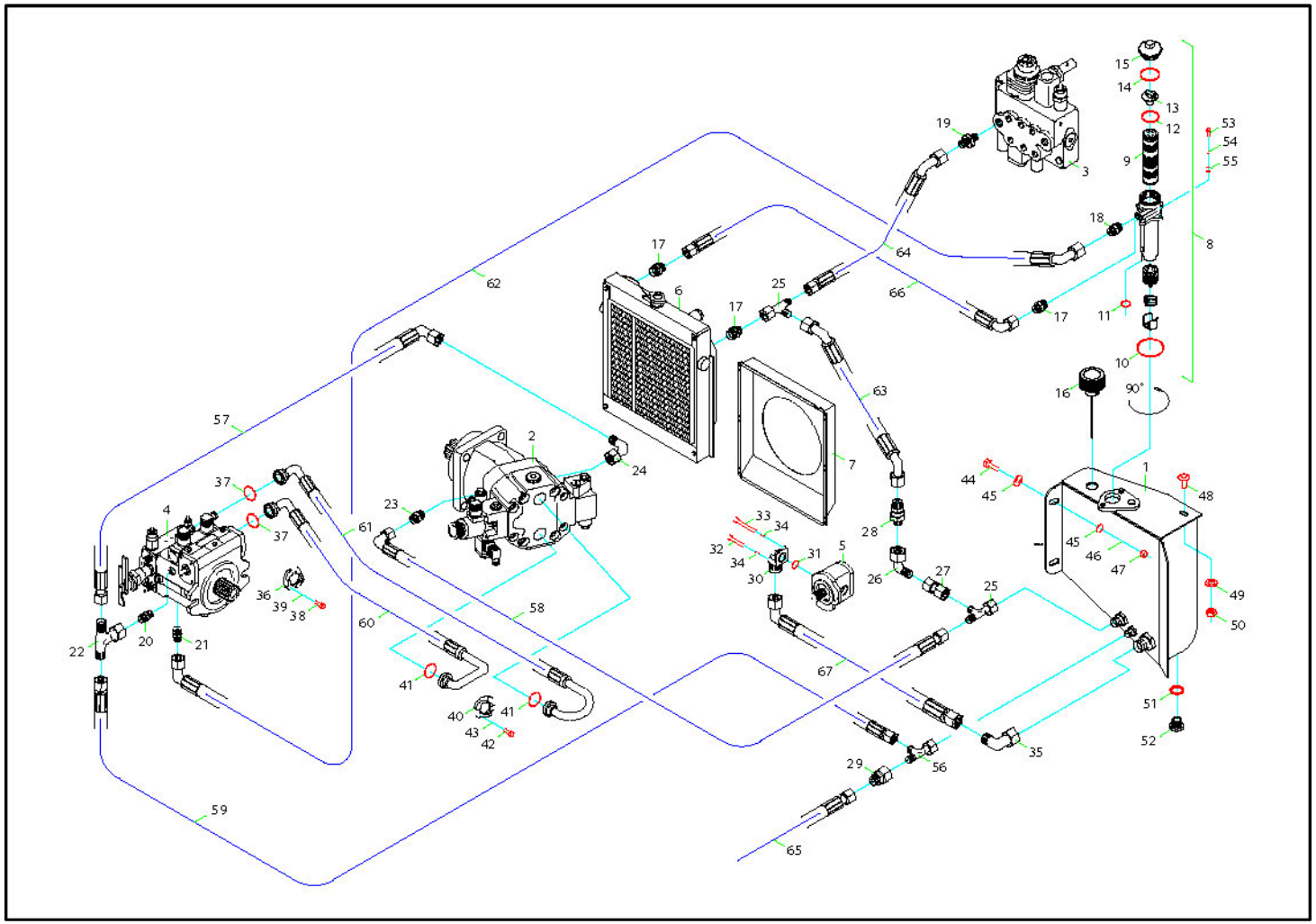

Fahrhydraulik P26/27 ab 08.2002 Drive hydraulics P26/27 from 08-2002 onwards Entraînement hydraulique P26/27 de 08-2002 et au-delà Hidráulica de accionamiento P26/27desde 08-2002

Pos.	Artikelnr.	Bezeichnung	Designation	Désignation	Designación	Menge
1	6123013000	Tank	Tank	Réservoir	Tanque	1
	6123013000/0311	Tank	Tank	Réservoir	Tanque	1
2	5011027170	Ölmotor	Hydraulic motor	Moteur hydraulique	Motor hidráulico	1
	5011027171	Ölmotor	Hydraulic motor	Moteur hydraulique	Motor hidráulico	1
	5011409720	Dichtsatz	Service kit	Trousse de service	Kit de servicio	1
3	5035632191	Ventil	Valve	Soupape	Válvula	1
	5035632192	Ventil	Valve	Soupape	Válvula	1
	5012801370	Dichtsatz	Service kit	Trousse de service	Kit de servicio	1
4	5011000559/0206	Ölpumpe	Oil pump	Pompe à huile	Bomba de aceite	1
	5011000560	Ölpumpe	Oil pump	Pompe à huile	Bomba de aceite	1
	5011008252	Dichtsatz	Service kit	Trousse de service	Kit de servicio	1
5	5625000016	Pumpe	Pump	Pompe	Bomba	1
	5489030637	Dichtsatz	Service kit	Trousse de service	Kit de servicio	1
6	5168492003/0207	Kühler	Cooler	Refroidisseur	Enfriador	1
	5168838820	Wasserkühler	Watercooler	Refroidisseur à eau	Refrigerante de agua	1
	5065645017	Wasserkühler	Watercooler	Refroidisseur à eau	Refrigerante de agua	1
	5168955427	Ölkühler	Oil cooler	Refroidisseur d'huile	Refrigerador de aceite	1
	5065664117	Ölkühler	Oil cooler	Refroidisseur d'huile	Refrigerador de aceite	1

Fahrhydraulik P26/27 ab 08.2002 Drive hydraulics P26/27 from 08-2002 onwards Entraînement hydraulique P26/27 de 08-2002 et au-delà Hidráulica de accionamiento P26/27desde 08-2002

Pos.	Artikelnr.	Bezeichnung	Designation	Désignation	Designación	Menge
7	**6123005070**	**Haube**	**Cover**	**Couvercle**	**Cubierta**	**1**
	6105505070	**Haube**	**Cover**	**Couvercle**	**Cubierta**	**1**
8	**5108084179**	**Filter**	**Filter**	**Filtre**	**Filtro**	**1**
9	**5108009057**	**Filter**	**Filter**	**Filtre**	**Filtro**	**1**
10	**5108070844**	**Ring**	**Ring**	**Anneau**	**Anillo**	**1**
11	**5108070194**	**Ring**	**Ring**	**Anneau**	**Anillo**	**1**
12	**5108070723**	**Ring**	**Ring**	**Anneau**	**Anillo**	**1**
13	**5108840103**	**Stutzen**	**Muff**	**Manchon**	**Manguito**	**1**
14	**5108310841**	**Dichtung**	**Gasket**	**Garniture**	**Junta de estanqueidad**	**1**
15	**5108030201**	**Deckel**	**Cover**	**Couvercle**	**Cubierta**	**1**
16	**5108080792**	**Filter**	**Filter**	**Filtre**	**Filtro**	**1**
17	**5444000015**	**Verschraubung**	**Screw coupling**	**Couplage fileté**	**Acoplamiento roscado**	**2**
18	**5055002234**	**Verschraubung**	**Screw coupling**	**Couplage fileté**	**Acoplamiento roscado**	**1**
19	**5055008018**	**Verschraubung**	**Screw coupling**	**Couplage fileté**	**Acoplamiento roscado**	**1**
20	**5055008003**	**Verschraubung**	**Screw coupling**	**Couplage fileté**	**Acoplamiento roscado**	**1**
21	**5444008011**	**Verschraubung**	**Screw coupling**	**Couplage fileté**	**Acoplamiento roscado**	**1**
22	**5055000389**	**Verschraubung**	**Screw coupling**	**Couplage fileté**	**Acoplamiento roscado**	**1**

Fahrhydraulik P26/27 ab 08.2002 Drive hydraulics P26/27 from 08-2002 onwards Entraînement hydraulique P26/27 de 08-2002 et au-delà Hidráulica de accionamiento P26/27desde 08-2002

Pos.	Artikelnr.	Bezeichnung	Designation	Désignation	Designación	Menge
23	5055001733	Verschraubung	Screw coupling	Couplage fileté	Acoplamiento roscado	1
24	5055008041	Verschraubung	Screw coupling	Couplage fileté	Acoplamiento roscado	1
25	5055008038	Verschraubung	Screw coupling	Couplage fileté	Acoplamiento roscado	1
26	5055000018	Verschraubung	Screw coupling	Couplage fileté	Acoplamiento roscado	1
27	5055000383	Verschraubung	Screw coupling	Couplage fileté	Acoplamiento roscado	1
28	5055008074	Ventil	Valve	Soupape	Válvula	1
29	5055008060	Verschraubung	Screw coupling	Couplage fileté	Acoplamiento roscado	1
30	5055008088	Verschraubung	Screw coupling	Couplage fileté	Acoplamiento roscado	1
31	5064008092	Ring	Ring	Anneau	Anillo	1
32	9476206022	Schraube	Bolt	Boulon	Perno	1
33	9476206050	Schraube	Bolt	Boulon	Perno	1
34	9012706000	Federring	Spring washer	Rondelle de ressort	Arandela de resorte	2
35	5055008043	Verschraubung	Screw coupling	Couplage fileté	Acoplamiento roscado	1
36	5444008120	Halter	Bracket	Équerre	Soporte	2
37	5064007332	Ring	Ring	Anneau	Anillo	1
38	9401710035	Schraube	Bolt	Boulon	Perno	1

Fahrhydraulik P26/27 ab 08.2002 Drive hydraulics P26/27 from 08-2002 onwards Entraînement hydraulique P26/27 de 08-2002 et au-delà Hidráulica de accionamiento P26/27desde 08-2002

Pos.	Artikelnr.	Bezeichnung	Designation	Désignation	Designación	Menge
39	9012710000	Federring	Spring washer	Rondelle de ressort	Arandela de resorte	1
40	5444008121	Halter	Bracket	Équerre	Soporte	1
41	5064007331	Ring	Ring	Anneau	Anillo	1
42	9401712040	Schraube	Bolt	Boulon	Perno	1
43	9012712000	Federring	Spring washer	Rondelle de ressort	Arandela de resorte	1
44	9401710035	Schraube	Bolt	Boulon	Perno	1
45	9052210304	Scheibe	Washer	Rondelle	Disco	1
46	9012710000	Federring	Spring washer	Rondelle de ressort	Arandela de resorte	1
47	9403210150	Mutter	Nut	Écrou	Tuerca	1
48	9867708025	Schraube	Bolt	Boulon	Perno	1
49	9052208252	Scheibe	Washer	Rondelle	Disco	1
50	9098008000	Mutter	Nut	Écrou	Tuerca	1
51	9760322028	CU-Ring	Copper washer	Rondelle de cuivre	Arandela de cobre	1
52	9090818115	Schraube	Bolt	Boulon	Perno	1
53	9401710022	Schraube	Bolt	Boulon	Perno	2
54	9012710000	Federring	Spring washer	Rondelle de ressort	Arandela de resorte	1
55	9708910000	Scheibe	Washer	Rondelle	Disco	1
56	5055008035	Verschraubung	Screw coupling	Couplage fileté	Acoplamiento roscado	1
57	5711207265	Schlauch	Hose	Boyau	Manguera	1
58	5711614021	Schlauch	Hose	Boyau	Manguera	1

Fahrhydraulik P26/27 ab 08.2002 Drive hydraulics P26/27 from 08-2002 onwards Entraînement hydraulique P26/27 de 08-2002 et au-delà Hidráulica de accionamiento P26/27desde 08-2002

Pos.	Artikelnr.	Bezeichnung	Designation	Désignation	Designación	Menge
59	**5710807699**	**Schlauch**	**Hose**	**Boyau**	**Manguera**	**1**
60	**5742006961**	**Schlauch**	**Hose**	**Boyau**	**Manguera**	**1**
61	**5742006969**	**Schlauch**	**Hose**	**Boyau**	**Manguera**	**1**
62	**5712009195**	**Schlauch**	**Hose**	**Boyau**	**Manguera**	**1**
63	**5711604693**	**Schlauch**	**Hose**	**Boyau**	**Manguera**	**1**
64	**5711615041S1500**	**Schlauch**	**Hose**	**Boyau**	**Manguera**	**1**
65	**5710819021**	**Schlauch**	**Hose**	**Boyau**	**Manguera**	**1**
66	**5711604021**	**Schlauch**	**Hose**	**Boyau**	**Manguera**	**1**
67	**5712512929**	**Schlauch**	**Hose**	**Boyau**	**Manguera**	**1**

Fahrhydraulik P33/34 bis 08.2002 Drive hydraulics P33/34 up to 08-2002 Entraînement hydraulique P33/34 jusqu'à 08-2002 Hidráulica de accionamiento P33/34 hasta 08-2002

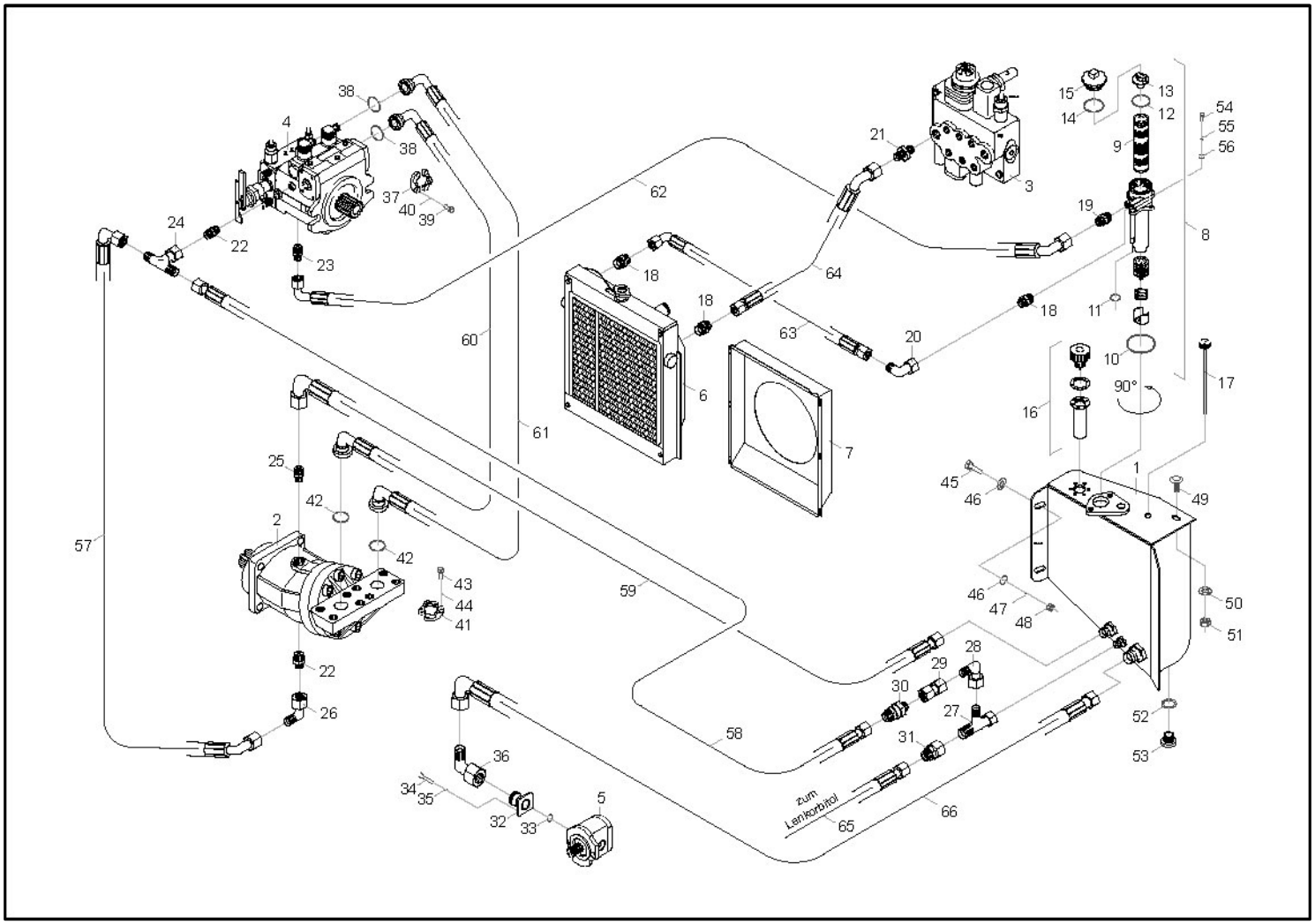

Fahrhydraulik P33/34 bis 08.2002 Drive hydraulics P33/34 up to 08-2002 Entraînement hydraulique P33/34 jusqu'à 08-2002 Hidráulica de accionamiento P33/34 hasta 08-2002

Pos.	Artikelnr.	Bezeichnung	Designation	Désignation	Designación	Menge
1	6123013000	Tank	Tank	Réservoir	Tanque	1
1	6123013000	Tank	Tank	Réservoir	Tanque	1
2	5011027170	Ölmotor	Hydraulic motor	Moteur hydraulique	Motor hidráulico	1
	5011027171	Ölmotor	Hydraulic motor	Moteur hydraulique	Motor hidráulico	1
	5011409720	Dichtsatz	Service kit	Trousse de service	Kit de servicio	1
3	5035632068	Ventil	Valve	Soupape	Válvula	1
	5035632069	Ventil	Valve	Soupape	Válvula	1
	5035801010	Dichtsatz	Service kit	Trousse de service	Kit de servicio	1
	5035632191	Ventil	Valve	Soupape	Válvula	1
	5035632192	Ventil	Valve	Soupape	Válvula	1
	5012801370	Dichtsatz	Service kit	Trousse de service	Kit de servicio	1
4	5011000559	Ölpumpe	Oil pump	Pompe à huile	Bomba de aceite	1
	5011000560	Ölpumpe	Oil pump	Pompe à huile	Bomba de aceite	1
	5011008252	Dichtsatz	Service kit	Trousse de service	Kit de servicio	1
5	5625000014	Pumpe	Pump	Pompe	Bomba	1
	5489030637	Dichtsatz	Service kit	Trousse de service	Kit de servicio	1
6	5168492003	Kühler	Cooler	Refroidisseur	Enfriador	1
	5168838820	Wasserkühler	Watercooler	Refroidisseur à eau	Refrigerante de agua	1
	5065645017	Wasserkühler	Watercooler	Refroidisseur à eau	Refrigerante de agua	1

Fahrhydraulik P33/34 bis 08.2002 Drive hydraulics P33/34 up to 08-2002 Entraînement hydraulique P33/34 jusqu'à 08-2002 Hidráulica de accionamiento P33/34 hasta 08-2002

Pos.	Artikelnr.	Bezeichnung	Designation	Désignation	Designación	Menge
	5168955427	Ölkühler	Oil cooler	Refroidisseur d'huile	Refrigerador de aceite	1
	5065664117	Ölkühler	Oil cooler	Refroidisseur d'huile	Refrigerador de aceite	1
7	6123005070	Haube	Cover	Couvercle	Cubierta	1
	6105505070	Haube	Cover	Couvercle	Cubierta	1
8	5108009058	Filter	Filter	Filtre	Filtro	1
9	5108009057	Filter	Filter	Filtre	Filtro	1
10	5108070844	Ring	Ring	Anneau	Anillo	1
11	5108070194	Ring	Ring	Anneau	Anillo	1
12	5108070723	Ring	Ring	Anneau	Anillo	1
13	5108840103	Stutzen	Muff	Manchon	Manguito	1
14	5108310841	Dichtung	Gasket	Garniture	Junta de estanqueidad	1
15	5108030201	Deckel	Cover	Couvercle	Cubierta	1
16	5108081791	Stutzen	Muff	Manchon	Manguito	1
17	5069474090	Ölmeßstab	Dipstick	Gauge à huile	Varilla medición de nivel	1
18	5444000015	Verschraubung	Screw coupling	Couplage fileté	Acoplamiento roscado	1
19	5055002234	Verschraubung	Screw coupling	Couplage fileté	Acoplamiento roscado	1
20	5055000018	Verschraubung	Screw coupling	Couplage fileté	Acoplamiento roscado	1

Fahrhydraulik P33/34 bis 08.2002 Drive hydraulics P33/34 up to 08-2002 Entraînement hydraulique P33/34 jusqu'à 08-2002 Hidráulica de accionamiento P33/34 hasta 08-2002

Pos.	Artikelnr.	Bezeichnung	Designation	Désignation	Designación	Menge
21	**5055008018**	**Verschraubung**	**Screw coupling**	**Couplage fileté**	**Acoplamiento roscado**	**1**
22	**5055008003**	**Verschraubung**	**Screw coupling**	**Couplage fileté**	**Acoplamiento roscado**	**1**
23	**5444008011**	**Verschraubung**	**Screw coupling**	**Couplage fileté**	**Acoplamiento roscado**	**1**
24	**5055000389**	**Verschraubung**	**Screw coupling**	**Couplage fileté**	**Acoplamiento roscado**	**1**
25	**5055001733**	**Verschraubung**	**Screw coupling**	**Couplage fileté**	**Acoplamiento roscado**	**1**
26	**5055008041**	**Verschraubung**	**Screw coupling**	**Couplage fileté**	**Acoplamiento roscado**	**1**
27	**5055008035**	**Verschraubung**	**Screw coupling**	**Couplage fileté**	**Acoplamiento roscado**	**1**
28	**5055008041**	**Verschraubung**	**Screw coupling**	**Couplage fileté**	**Acoplamiento roscado**	**1**
29	**5055000384**	**Verschraubung**	**Screw coupling**	**Couplage fileté**	**Acoplamiento roscado**	**1**
30	**5055030911**	**Ventil**	**Valve**	**Soupape**	**Válvula**	**1**
31	**5055008060**	**Verschraubung**	**Screw coupling**	**Couplage fileté**	**Acoplamiento roscado**	**1**
32	**5055001731**	**Verschraubung**	**Screw coupling**	**Couplage fileté**	**Acoplamiento roscado**	**1**
33	**5064008092**	**Ring**	**Ring**	**Anneau**	**Anillo**	**1**
34	**9476206022**	**Schraube**	**Bolt**	**Boulon**	**Perno**	**1**

Fahrhydraulik P33/34 bis 08.2002 Drive hydraulics P33/34 up to 08-2002 Entraînement hydraulique P33/34 jusqu'à 08-2002 Hidráulica de accionamiento P33/34 hasta 08-2002

Pos.	Artikelnr.	Bezeichnung	Designation	Désignation	Designación	Menge
35	9012706000	Federring	Spring washer	Rondelle de ressort	Arandela de resorte	1
36	5055008043	Verschraubung	Screw coupling	Couplage fileté	Acoplamiento roscado	1
37	5444008120	Halter	Bracket	Équerre	Soporte	1
38	5064007332	Ring	Ring	Anneau	Anillo	1
39	9401710035	Schraube	Bolt	Boulon	Perno	1
40	9012710000	Federring	Spring washer	Rondelle de ressort	Arandela de resorte	1
41	5444008121	Halter	Bracket	Équerre	Soporte	1
42	5064007331	Ring	Ring	Anneau	Anillo	1
43	9401712040	Schraube	Bolt	Boulon	Perno	1
44	9012712000	Federring	Spring washer	Rondelle de ressort	Arandela de resorte	1
45	9401710035	Schraube	Bolt	Boulon	Perno	1
46	9052210304	Scheibe	Washer	Rondelle	Disco	1
47	9012710000	Federring	Spring washer	Rondelle de ressort	Arandela de resorte	1
48	9403210150	Mutter	Nut	Écrou	Tuerca	1
49	9867708025	Schraube	Bolt	Boulon	Perno	1
50	9052208252	Scheibe	Washer	Rondelle	Disco	1
51	9098008000	Mutter	Nut	Écrou	Tuerca	1
52	9760322027	!!! Artikelnr.: 9760322028 !!!	!!! Part number: 9760322028 !!!	!!! No. pièce : 9760322028 !!!	!!! Número de parte: 9760322028 !!!	1
53	9090818115	Schraube	Bolt	Boulon	Perno	1

Fahrhydraulik P33/34 bis 08.2002 Drive hydraulics P33/34 up to 08-2002 Entraînement hydraulique P33/34 jusqu'à 08-2002 Hidráulica de accionamiento P33/34 hasta 08-2002

Pos.	Artikelnr.	Bezeichnung	Designation	Désignation	Designación	Menge
54	**9401710035**	**Schraube**	**Bolt**	**Boulon**	**Perno**	**1**
55	**9012710000**	**Federring**	**Spring washer**	**Rondelle de ressort**	**Arandela de resorte**	**1**
56	**9708910000**	**Scheibe**	**Washer**	**Rondelle**	**Disco**	**1**
57	**5711206066**	**Schlauch**	**Hose**	**Boyau**	**Manguera**	**1**
58	**5711206011**	**Schlauch**	**Hose**	**Boyau**	**Manguera**	**1**
	5710807099	**Schlauch**	**Hose**	**Boyau**	**Manguera**	**1**
59	**5711614021**	**Schlauch**	**Hose**	**Boyau**	**Manguera**	**1**
60	**5742006261**	**Schlauch**	**Hose**	**Boyau**	**Manguera**	**1**
61	**5742005569**	**Schlauch**	**Hose**	**Boyau**	**Manguera**	**1**
62	**5712011492**	**Schlauch**	**Hose**	**Boyau**	**Manguera**	**1**
63	**5711603229**	**Schlauch**	**Hose**	**Boyau**	**Manguera**	**1**
64	**5711615041**	**Schlauch**	**Hose**	**Boyau**	**Manguera**	**1**
65	**5710819021**	**Schlauch**	**Hose**	**Boyau**	**Manguera**	**1**
66	**5712512621**	**Schlauch**	**Hose**	**Boyau**	**Manguera**	**1**

Fahrhydraulik P33/34 ab 08.2002 Drive hydraulics P33/34 from 08-2002 onwards Entraînement hydraulique P33/34 de 08-2002 et au-delà Hidráulica de accionamiento P33/34 desde 08-2002

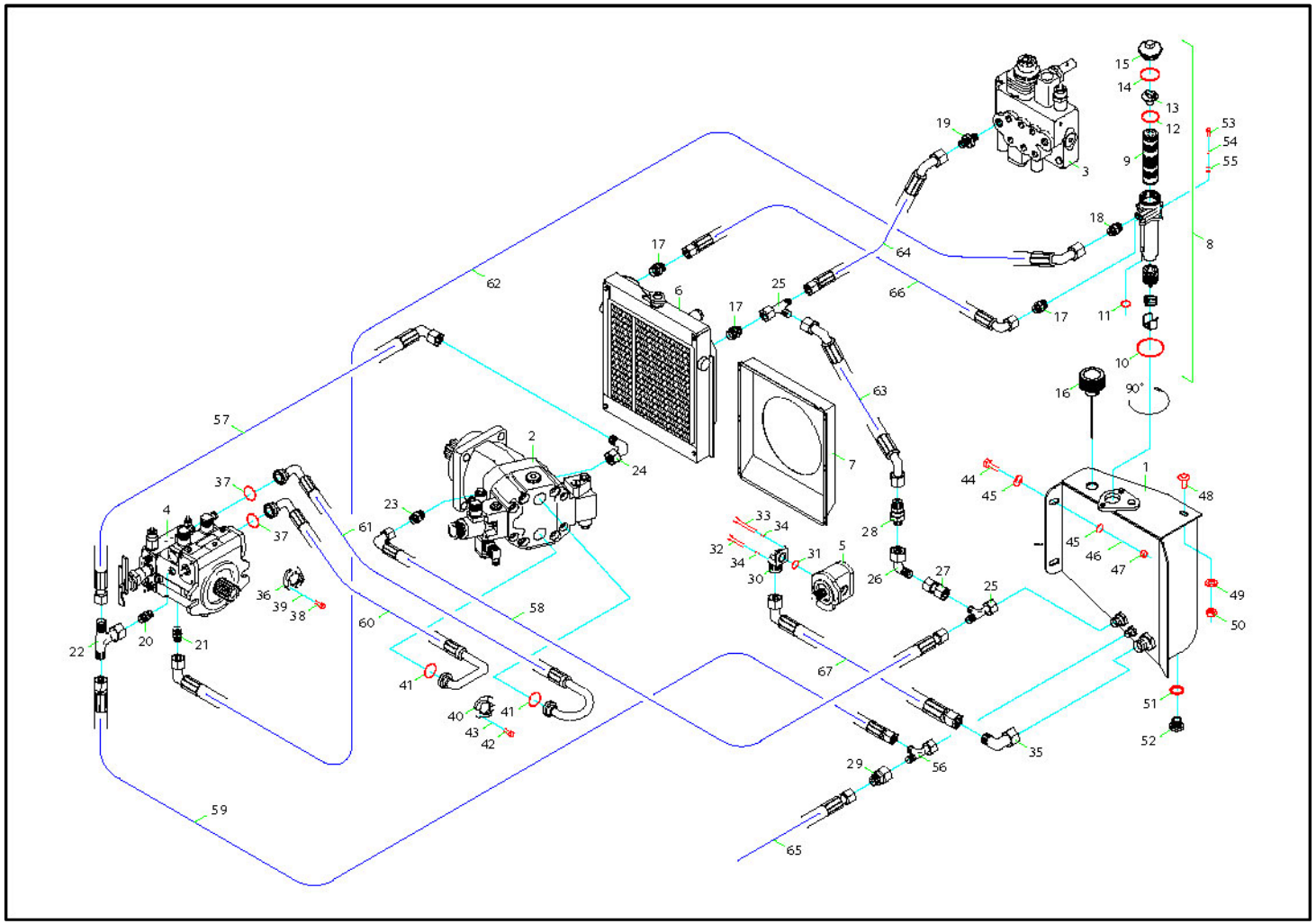

Fahrhydraulik P33/34 ab 08.2002 Drive hydraulics P33/34 from 08-2002 onwards Entraînement hydraulique P33/34 de 08-2002 et au-delà Hidráulica de accionamiento P33/34 desde 08-2002

Pos.	Artikelnr.	Bezeichnung	Designation	Désignation	Designación	Menge
1	6123013000	Tank	Tank	Réservoir	Tanque	1
1	6123013000/0311	Tank	Tank	Réservoir	Tanque	1
2	5011027170	Ölmotor	Hydraulic motor	Moteur hydraulique	Motor hidráulico	1
	5011027171	Ölmotor	Hydraulic motor	Moteur hydraulique	Motor hidráulico	1
	5011409720	Dichtsatz	Service kit	Trousse de service	Kit de servicio	1
3	5035632191	Ventil	Valve	Soupape	Válvula	1
	5035632192	Ventil	Valve	Soupape	Válvula	1
	5012801370	Dichtsatz	Service kit	Trousse de service	Kit de servicio	1
4	5011000559/0206	Ölpumpe	Oil pump	Pompe à huile	Bomba de aceite	1
	5011000560	Ölpumpe	Oil pump	Pompe à huile	Bomba de aceite	1
	5011008252	Dichtsatz	Service kit	Trousse de service	Kit de servicio	1
5	5625000016	Pumpe	Pump	Pompe	Bomba	1
	5489030637	Dichtsatz	Service kit	Trousse de service	Kit de servicio	1
6	5168492003/0207	Kühler	Cooler	Refroidisseur	Enfriador	1
	5168838820	Wasserkühler	Watercooler	Refroidisseur à eau	Refrigerante de agua	1
	5065645017	Wasserkühler	Watercooler	Refroidisseur à eau	Refrigerante de agua	1
	5168955427	Ölkühler	Oil cooler	Refroidisseur d'huile	Refrigerador de aceite	1
	5065664117	Ölkühler	Oil cooler	Refroidisseur d'huile	Refrigerador de aceite	1

Fahrhydraulik P33/34 ab 08.2002 Drive hydraulics P33/34 from 08-2002 onwards Entraînement hydraulique P33/34 de 08-2002 et au-delà Hidráulica de accionamiento P33/34 desde 08-2002

Pos.	Artikelnr.	Bezeichnung	Designation	Désignation	Designación	Menge
7	**6123005070**	**Haube**	**Cover**	**Couvercle**	**Cubierta**	**1**
	6105505070	**Haube**	**Cover**	**Couvercle**	**Cubierta**	**1**
8	**5108084179**	**Filter**	**Filter**	**Filtre**	**Filtro**	**1**
9	**5108009057**	**Filter**	**Filter**	**Filtre**	**Filtro**	**1**
10	**5108070844**	**Ring**	**Ring**	**Anneau**	**Anillo**	**1**
11	**5108070194**	**Ring**	**Ring**	**Anneau**	**Anillo**	**1**
12	**5108070723**	**Ring**	**Ring**	**Anneau**	**Anillo**	**1**
13	**5108840103**	**Stutzen**	**Muff**	**Manchon**	**Manguito**	**1**
14	**5108310841**	**Dichtung**	**Gasket**	**Garniture**	**Junta de estanqueidad**	**1**
15	**5108030201**	**Deckel**	**Cover**	**Couvercle**	**Cubierta**	**1**
16	**5108080792**	**Filter**	**Filter**	**Filtre**	**Filtro**	**1**
17	**5444000015**	**Verschraubung**	**Screw coupling**	**Couplage fileté**	**Acoplamiento roscado**	**2**
18	**5055002234**	**Verschraubung**	**Screw coupling**	**Couplage fileté**	**Acoplamiento roscado**	**1**
19	**5055008018**	**Verschraubung**	**Screw coupling**	**Couplage fileté**	**Acoplamiento roscado**	**1**
20	**5055008003**	**Verschraubung**	**Screw coupling**	**Couplage fileté**	**Acoplamiento roscado**	**1**
21	**5444008011**	**Verschraubung**	**Screw coupling**	**Couplage fileté**	**Acoplamiento roscado**	**1**
22	**5055000389**	**Verschraubung**	**Screw coupling**	**Couplage fileté**	**Acoplamiento roscado**	**1**

Fahrhydraulik P33/34 ab 08.2002 Drive hydraulics P33/34 from 08-2002 onwards Entraînement hydraulique P33/34 de 08-2002 et au-delà Hidráulica de accionamiento P33/34 desde 08-2002

Pos.	Artikelnr.	Bezeichnung	Designation	Désignation	Designación	Menge
23	5055001733	Verschraubung	Screw coupling	Couplage fileté	Acoplamiento roscado	1
24	5055008041	Verschraubung	Screw coupling	Couplage fileté	Acoplamiento roscado	1
25	5055008038	Verschraubung	Screw coupling	Couplage fileté	Acoplamiento roscado	1
26	5055000018	Verschraubung	Screw coupling	Couplage fileté	Acoplamiento roscado	1
27	5055000383	Verschraubung	Screw coupling	Couplage fileté	Acoplamiento roscado	1
28	5055008074	Ventil	Valve	Soupape	Válvula	1
29	5055008060	Verschraubung	Screw coupling	Couplage fileté	Acoplamiento roscado	1
30	5055008088	Verschraubung	Screw coupling	Couplage fileté	Acoplamiento roscado	1
31	5064008092	Ring	Ring	Anneau	Anillo	1
32	9476206022	Schraube	Bolt	Boulon	Perno	1
33	9476206050	Schraube	Bolt	Boulon	Perno	1
34	9012706000	Federring	Spring washer	Rondelle de ressort	Arandela de resorte	2
35	5055008043	Verschraubung	Screw coupling	Couplage fileté	Acoplamiento roscado	1
36	5444008120	Halter	Bracket	Équerre	Soporte	2
37	5064007332	Ring	Ring	Anneau	Anillo	1
38	9401710035	Schraube	Bolt	Boulon	Perno	1

Fahrhydraulik P33/34 ab 08.2002 Drive hydraulics P33/34 from 08-2002 onwards Entraînement hydraulique P33/34 de 08-2002 et au-delà Hidráulica de accionamiento P33/34 desde 08-2002

Pos.	Artikelnr.	Bezeichnung	Designation	Désignation	Designación	Menge
39	9012710000	Federring	Spring washer	Rondelle de ressort	Arandela de resorte	1
40	5444008121	Halter	Bracket	Équerre	Soporte	1
41	5064007331	Ring	Ring	Anneau	Anillo	1
42	9401712040	Schraube	Bolt	Boulon	Perno	1
43	9012712000	Federring	Spring washer	Rondelle de ressort	Arandela de resorte	1
44	9401710035	Schraube	Bolt	Boulon	Perno	1
45	9052210304	Scheibe	Washer	Rondelle	Disco	1
46	9012710000	Federring	Spring washer	Rondelle de ressort	Arandela de resorte	1
47	9403210150	Mutter	Nut	Écrou	Tuerca	1
48	9867708025	Schraube	Bolt	Boulon	Perno	1
49	9052208252	Scheibe	Washer	Rondelle	Disco	1
50	9098008000	Mutter	Nut	Écrou	Tuerca	1
51	9760322028	CU-Ring	Copper washer	Rondelle de cuivre	Arandela de cobre	1
52	9090818115	Schraube	Bolt	Boulon	Perno	1
53	9401710022	Schraube	Bolt	Boulon	Perno	2
54	9012710000	Federring	Spring washer	Rondelle de ressort	Arandela de resorte	1
55	9708910000	Scheibe	Washer	Rondelle	Disco	1
56	5055008035	Verschraubung	Screw coupling	Couplage fileté	Acoplamiento roscado	1
57	5711206066	Schlauch	Hose	Boyau	Manguera	1
58	5711614021	Schlauch	Hose	Boyau	Manguera	1

Fahrhydraulik P33/34 ab 08.2002 Drive hydraulics P33/34 from 08-2002 onwards Entraînement hydraulique P33/34 de 08-2002 et au-delà Hidráulica de accionamiento P33/34 desde 08-2002

Pos.	Artikelnr.	Bezeichnung	Designation	Désignation	Designación	Menge
59	**5710807099**	**Schlauch**	**Hose**	**Boyau**	**Manguera**	**1**
60	**5742006261**	**Schlauch**	**Hose**	**Boyau**	**Manguera**	**1**
61	**5742005569**	**Schlauch**	**Hose**	**Boyau**	**Manguera**	**1**
62	**5712011892**	**Schlauch**	**Hose**	**Boyau**	**Manguera**	**1**
63	**5711604693**	**Schlauch**	**Hose**	**Boyau**	**Manguera**	**1**
64	**5711615041S1500**	**Schlauch**	**Hose**	**Boyau**	**Manguera**	**1**
65	**5710819021**	**Schlauch**	**Hose**	**Boyau**	**Manguera**	**1**
66	**5711604021**	**Schlauch**	**Hose**	**Boyau**	**Manguera**	**1**
67	**5712513221**	**Schlauch**	**Hose**	**Boyau**	**Manguera**	**1**

Fahrhydraulik P33 SL bis 08.2002 Drive hydraulics P33 SL up to 08-2002 Entraînement hydraulique P33 SL jusqu'à 08-2002 Hidráulica de accionamiento P33 SL hasta 08-2002

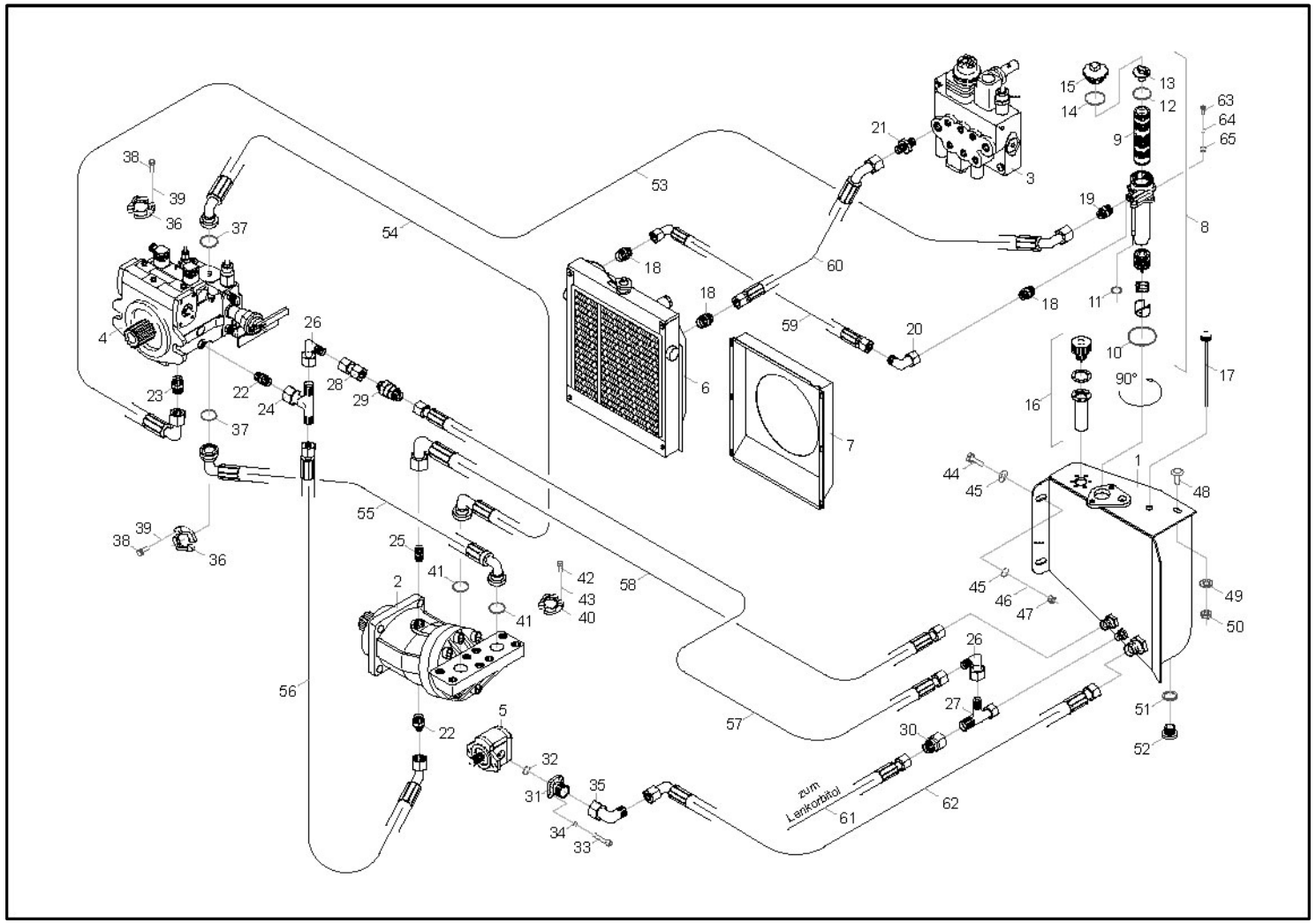

Fahrhydraulik P33 SL bis 08.2002 Drive hydraulics P33 SL up to 08-2002 Entraînement hydraulique P33 SL jusqu'à 08-2002 Hidráulica de accionamiento P33 SL hasta 08-2002

Pos.	Artikelnr.	Bezeichnung	Designation	Désignation	Designación	Menge
1	6123013000	Tank	Tank	Réservoir	Tanque	1
1	6123013000	Tank	Tank	Réservoir	Tanque	1
2	5011027170	Ölmotor	Hydraulic motor	Moteur hydraulique	Motor hidráulico	1
	5011027171	Ölmotor	Hydraulic motor	Moteur hydraulique	Motor hidráulico	1
	5011409720	Dichtsatz	Service kit	Trousse de service	Kit de servicio	1
3	5035632068	Ventil	Valve	Soupape	Válvula	1
	5035632069	Ventil	Valve	Soupape	Válvula	1
	5035801010	Dichtsatz	Service kit	Trousse de service	Kit de servicio	1
	5035632191	Ventil	Valve	Soupape	Válvula	1
	5035632192	Ventil	Valve	Soupape	Válvula	1
	5012801370	Dichtsatz	Service kit	Trousse de service	Kit de servicio	1
4	5011020826	Ölpumpe	Oil pump	Pompe à huile	Bomba de aceite	1
	5011020827	Ölpumpe	Oil pump	Pompe à huile	Bomba de aceite	1
	5011120826	Dichtsatz	Service kit	Trousse de service	Kit de servicio	1
5	5625000014	Pumpe	Pump	Pompe	Bomba	1
	5489030637	Dichtsatz	Service kit	Trousse de service	Kit de servicio	1
6	5168492003	Kühler	Cooler	Refroidisseur	Enfriador	1
	5168838820	Wasserkühler	Watercooler	Refroidisseur à eau	Refrigerante de agua	1
	5065645017	Wasserkühler	Watercooler	Refroidisseur à eau	Refrigerante de agua	1

Fahrhydraulik P33 SL bis 08.2002 Drive hydraulics P33 SL up to 08-2002 Entraînement hydraulique P33 SL jusqu'à 08-2002 Hidráulica de accionamiento P33 SL hasta 08-2002

Pos.	Artikelnr.	Bezeichnung	Designation	Désignation	Designación	Menge
	5065664117	**Ölkühler**	**Oil cooler**	**Refroidisseur d'huile**	**Refrigerador de aceite**	**1**
	5168955427	**Ölkühler**	**Oil cooler**	**Refroidisseur d'huile**	**Refrigerador de aceite**	**1**
7	**6105505070**	**Haube**	**Cover**	**Couvercle**	**Cubierta**	**1**
8	**5108009058**	**Filter**	**Filter**	**Filtre**	**Filtro**	**1**
9	**5108009057**	**Filter**	**Filter**	**Filtre**	**Filtro**	**1**
10	**5108070844**	**Ring**	**Ring**	**Anneau**	**Anillo**	**1**
11	**5108070194**	**Ring**	**Ring**	**Anneau**	**Anillo**	**1**
12	**5108070723**	**Ring**	**Ring**	**Anneau**	**Anillo**	**1**
13	**5108840103**	**Stutzen**	**Muff**	**Manchon**	**Manguito**	**1**
14	**5108310841**	**Dichtung**	**Gasket**	**Garniture**	**Junta de estanqueidad**	**1**
15	**5108030201**	**Deckel**	**Cover**	**Couvercle**	**Cubierta**	**1**
16	**5108081791**	**Stutzen**	**Muff**	**Manchon**	**Manguito**	**1**
17	**5069474090**	**Ölmeßstab**	**Dipstick**	**Gauge à huile**	**Varilla medición de nivel**	**1**
18	**5444000015**	**Verschraubung**	**Screw coupling**	**Couplage fileté**	**Acoplamiento roscado**	**1**
19	**5055002234**	**Verschraubung**	**Screw coupling**	**Couplage fileté**	**Acoplamiento roscado**	**1**
20	**5055000018**	**Verschraubung**	**Screw coupling**	**Couplage fileté**	**Acoplamiento roscado**	**1**